建 筑		暖 通	
结 构			
电 气			
给 排 水			

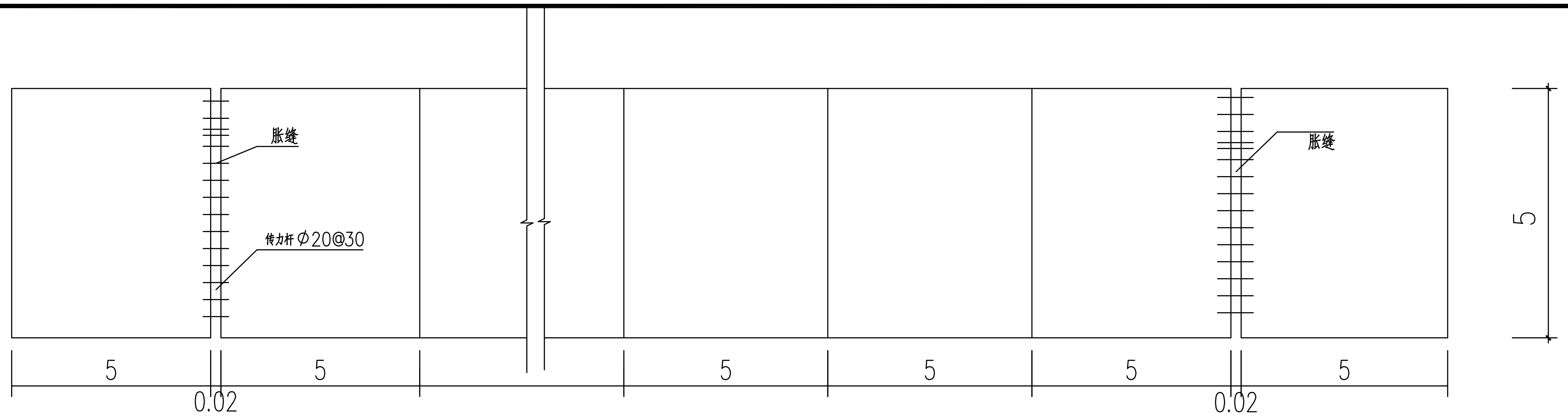
胀缝
传力杆 Φ20@30
胀缝
5
5
5
5
5
5
0.02
0.02
5

路面水泥混凝土板分块图 (图中单位为：米) (每隔30米设一条胀缝)

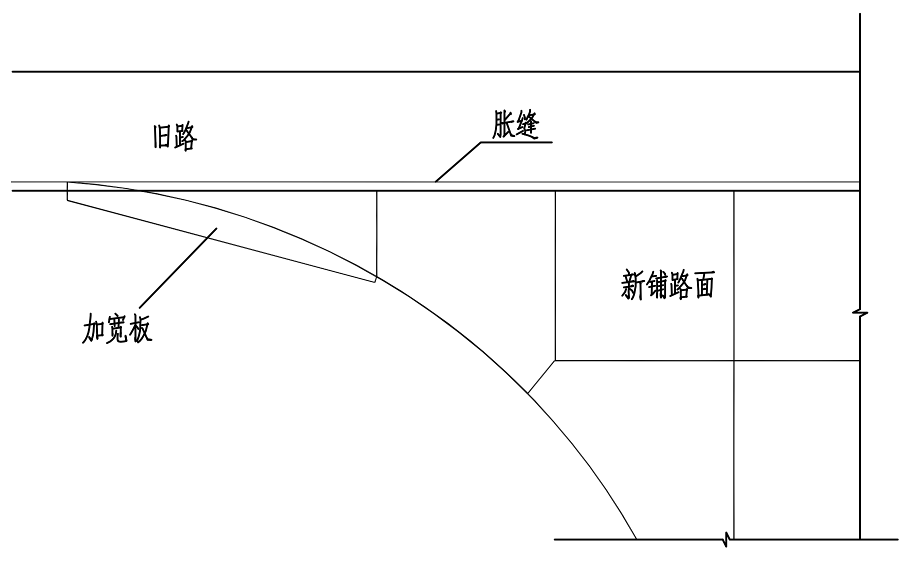
旧路
胀缝
新铺路面
加宽板

路口转角平面图

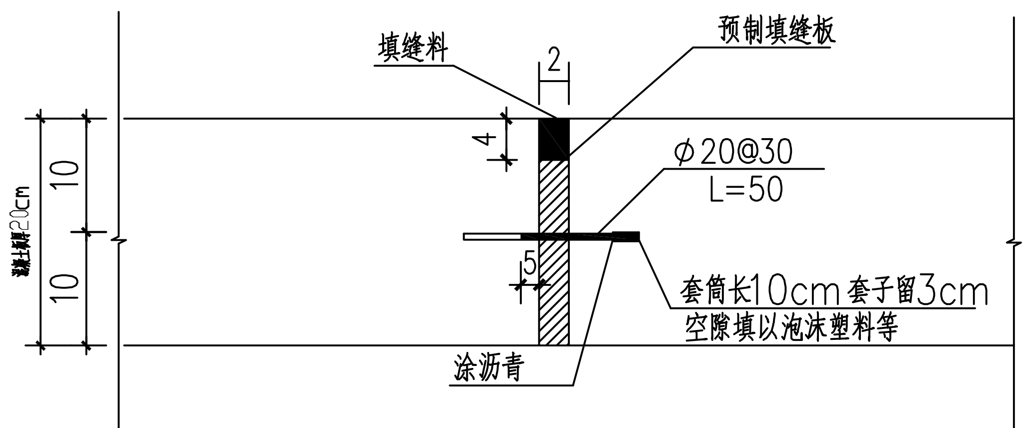
填缝料
2
预制填缝板
4
Φ20@30
L=50
10
10
混凝土板厚20cm
5
套筒长10cm 套子留3cm
空隙填以泡沫塑料等
涂沥青

胀缝

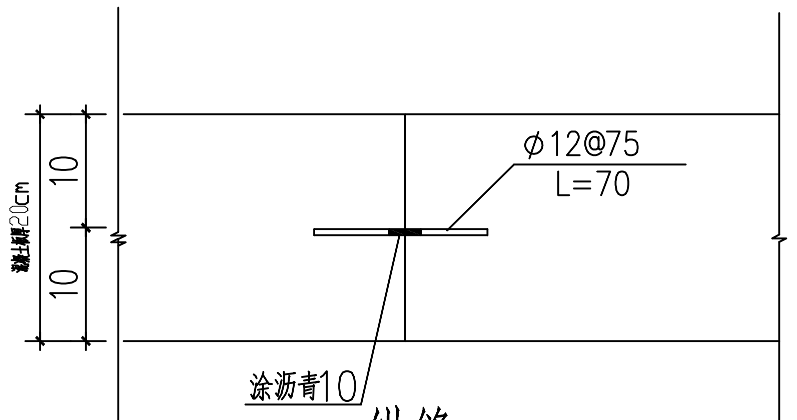
Φ12@75
L=70
10
10
混凝土板厚20cm
涂沥青10

纵缝

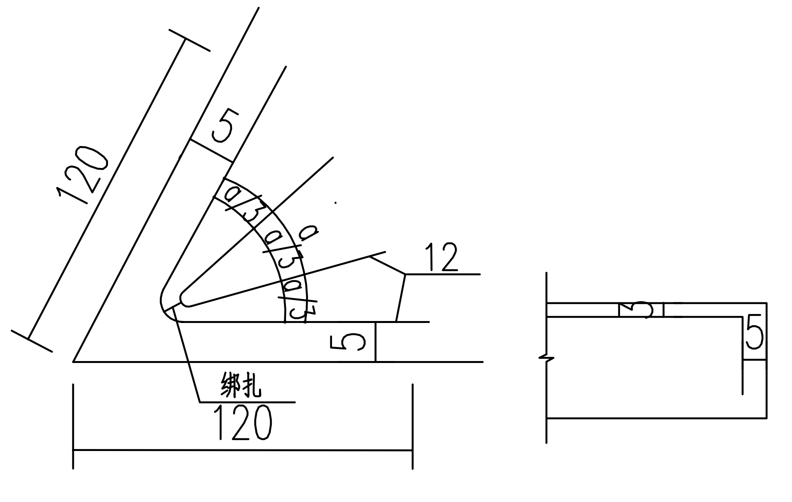
120
5
12
5
绑扎
120
3
5

负隅钢筋布置图

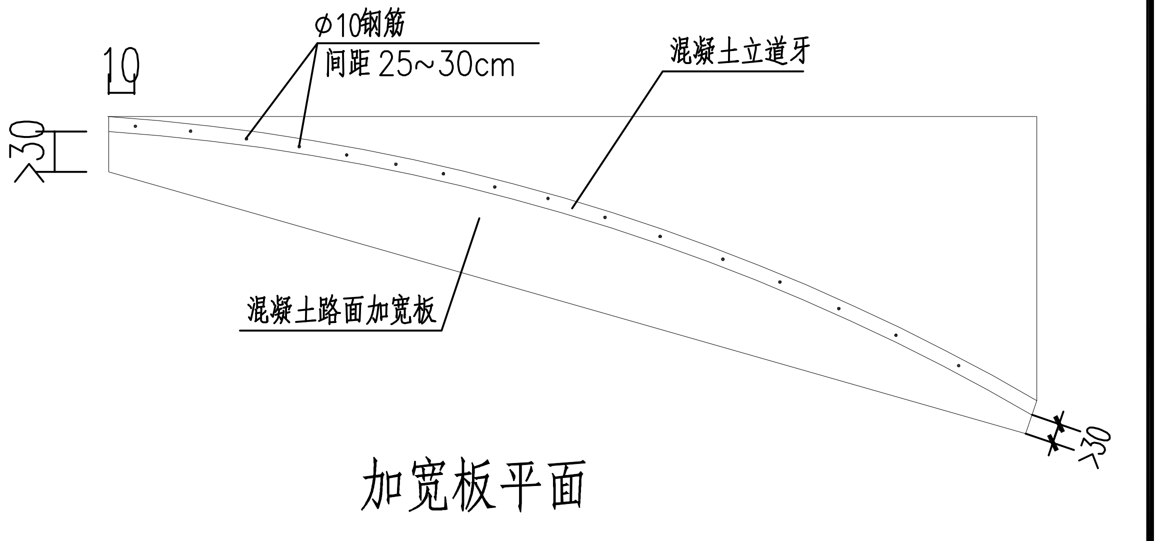
10
Φ10钢筋
间距 25~30cm
混凝土立道牙
>30
混凝土路面加宽板
>30

加宽板平面

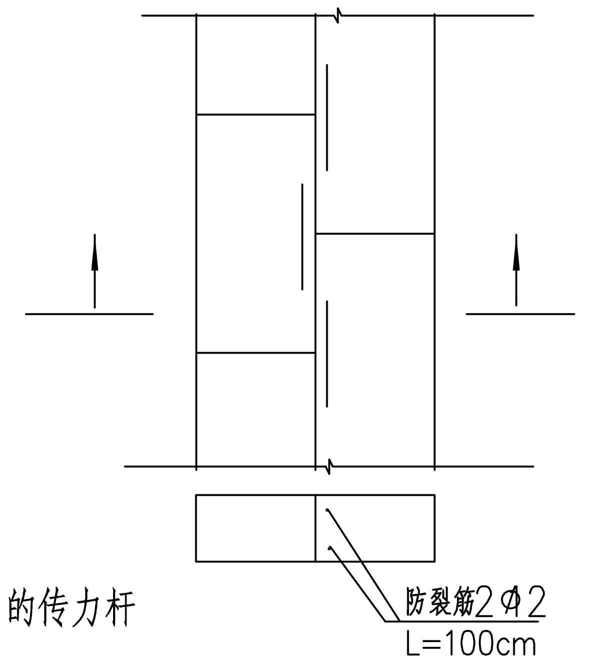
防裂筋2Φ12
L=100cm

混凝土板错缝时加设防裂钢筋

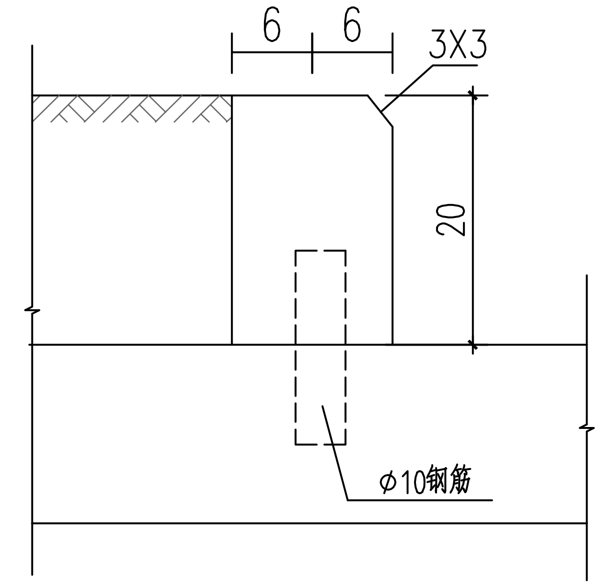
6
6
3X3
20
Φ10钢筋

新旧路相交处板锐角部分的处理大样图

填缝料配比表（重量）比

沥青掺配成份	掺配后沥青	石棉屑	石粉	橡胶粉
油-10沥青（80%）重柴油（20%）	65%	5%	15%	15%

说明

1.本图尺寸单位除钢筋直径以毫米计外，其余均以厘米计(注明的除外

2.路拱为直线型路拱

3.路面接缝设置:

（1）胀缝：混凝土板与交叉口相接处以及混凝土板厚度变化处、竖曲线处均应设置胀缝、与沥青路面相接时在混凝土路面端部的两条横缝均应设置胀缝。

（2）缩缝：见本图路面分幅

4.当路面分块出现锐角时，板角处应加设角隅钢筋

5.横向施工缝应按所在横缝系胀缝或缩缝而设置相同的传力杆并采用相同的接缝构造

6.立道牙或平道牙均用1：2水泥沙浆勾平缝

东莞市环宇建筑设计院有限公司

设计等级：乙级 证书号：A244022212
广东省东莞市东城区下桥东宝路699号聚富楼B503A 0769-23030288

项目负责	赵清敏		建设单位	东莞市望牛墩镇横沥村村民委员会	工程号	HY-2017-011
审 定	赵清敏				专 业	道 路
审 核	赵清敏		工程名称	横沥村人行道	阶 段	施工图
设 计	陈华刚				版 次	第一版
专业负责	陈磊		图纸内容	路基、路面设计详图	日 期	2017.04
校 对	陈磊				图 号	DL-02