建　筑		暖　通		
结　构				
电　气				
给排水				

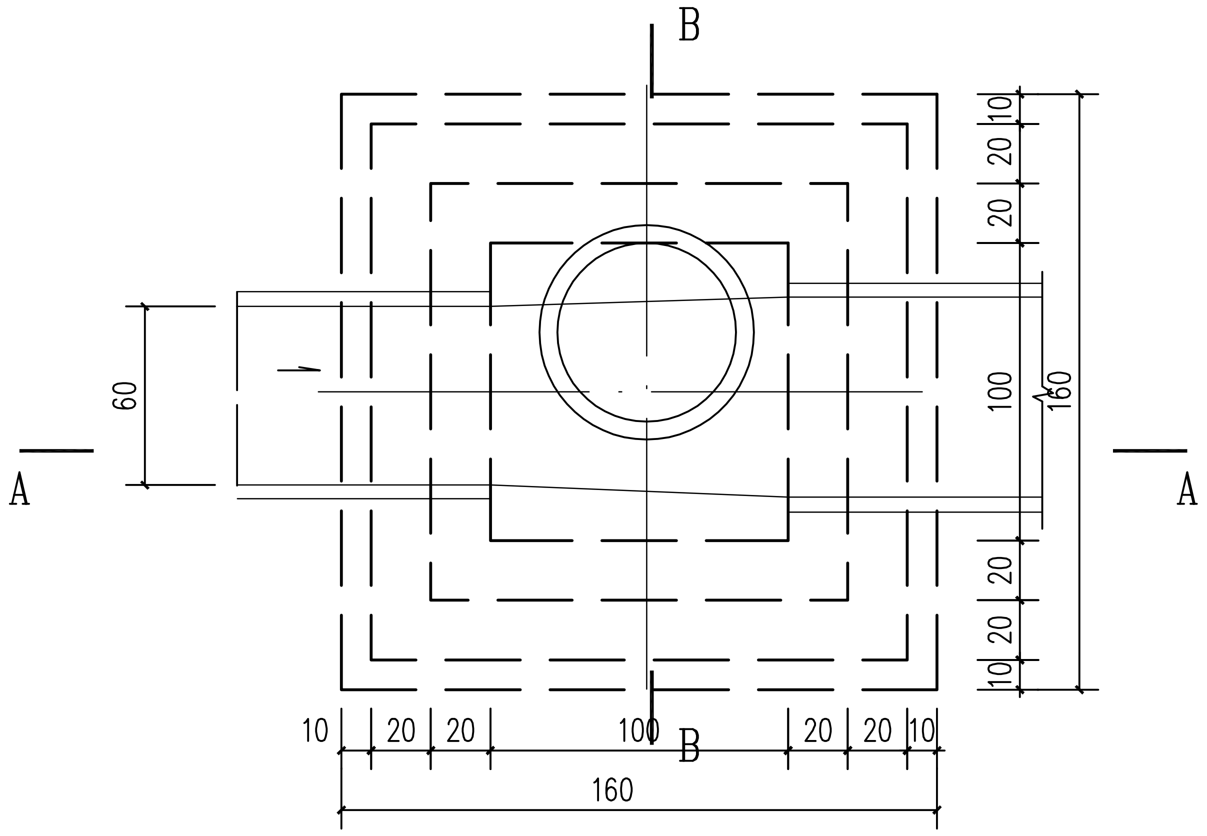
B
A
A
B
60
160
10
20
20
100
20
20
10
10
20
20
100
20
20
10
160

检查井平面图 1:25

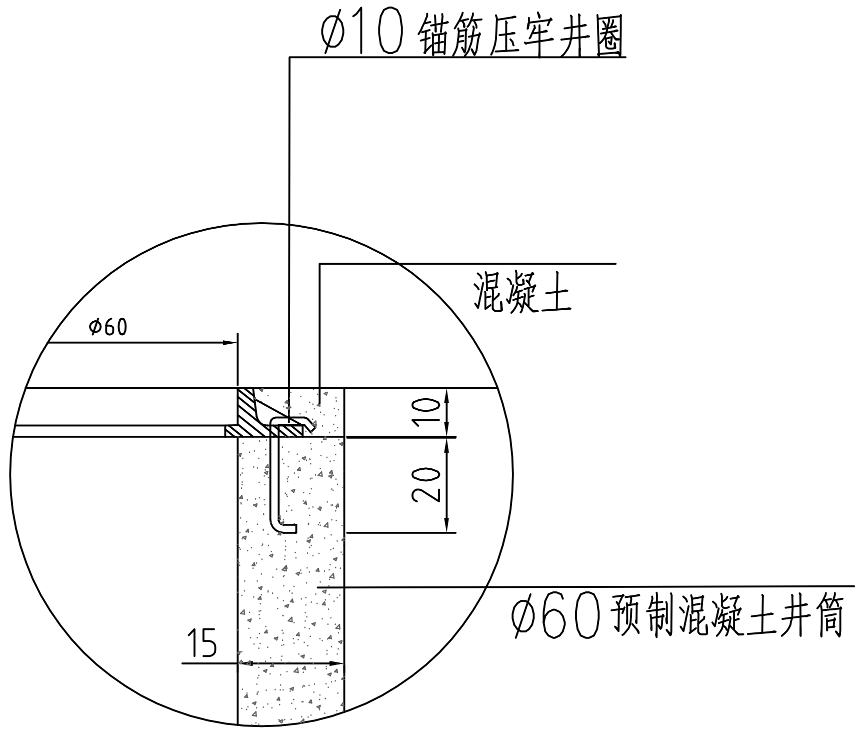
Ø10 锚筋压牢井圈
混凝土
Ø60
10
20
15
Ø60 预制混凝土井筒

Ⓐ 节点详图 1:25

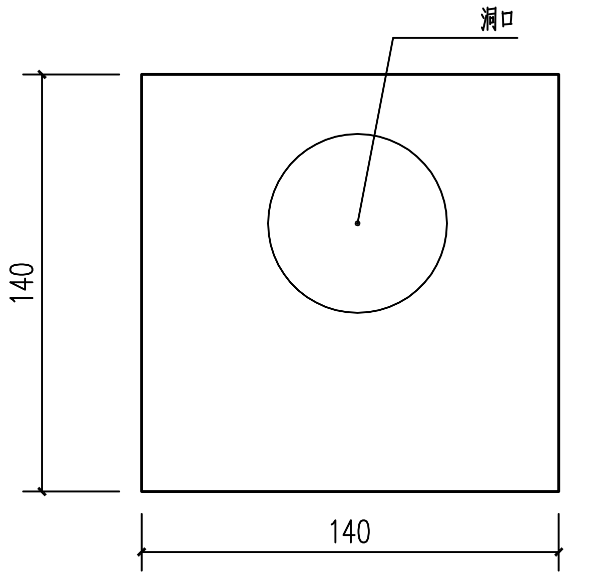

Ⓑ 顶板平面图 1:25

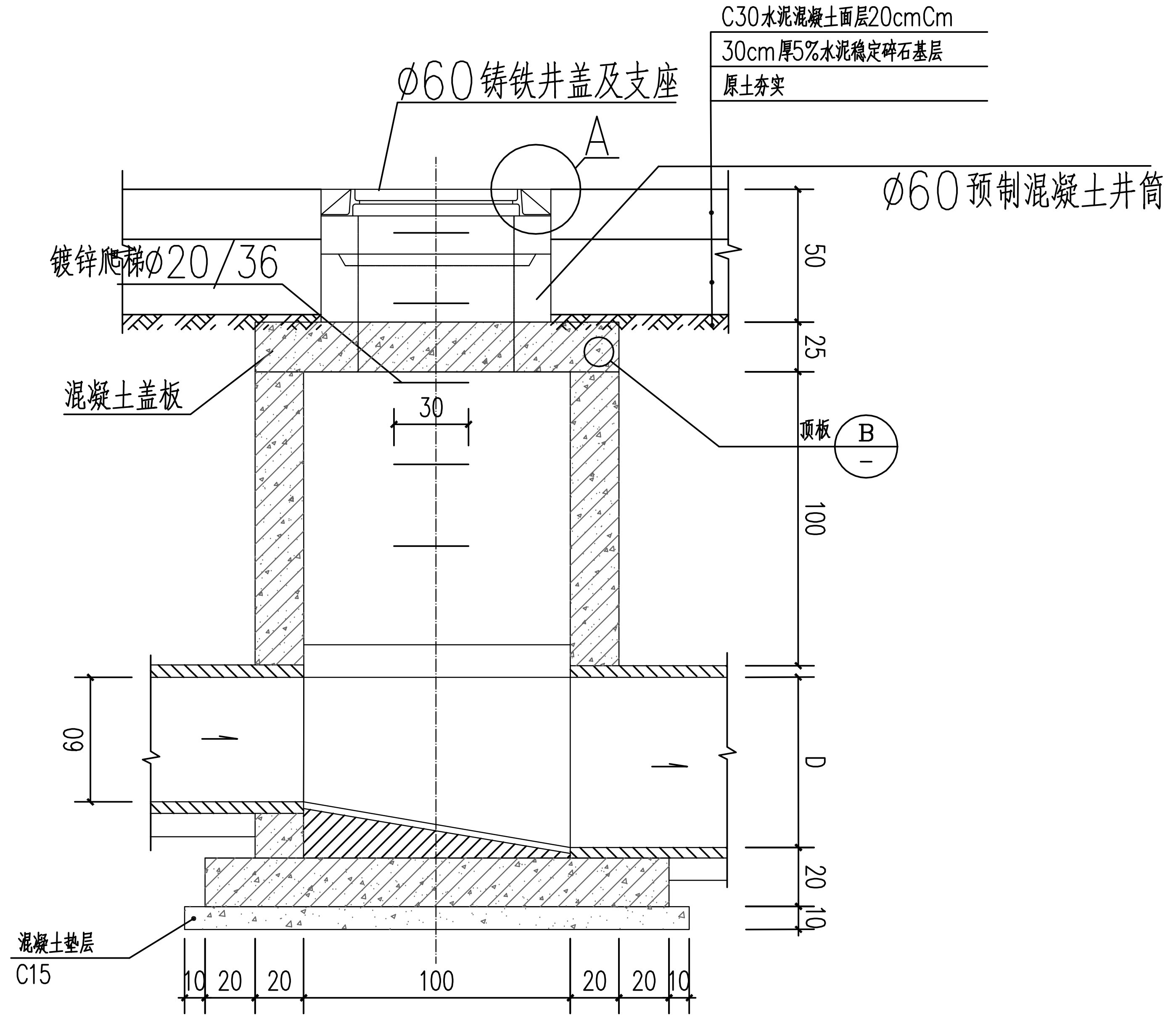
C30水泥混凝土面层20cmCm
30cm厚5%水泥稳定碎石基层
原土夯实
Ø60 铸铁井盖及支座
A
Ø60 预制混凝土井筒
镀锌爬梯Ø20/36
混凝土盖板
30
顶板
B
50
25
100
60
D
20
10
混凝土垫层
C15
10
20
20
100
20
20
10

A-A平面图 1:25

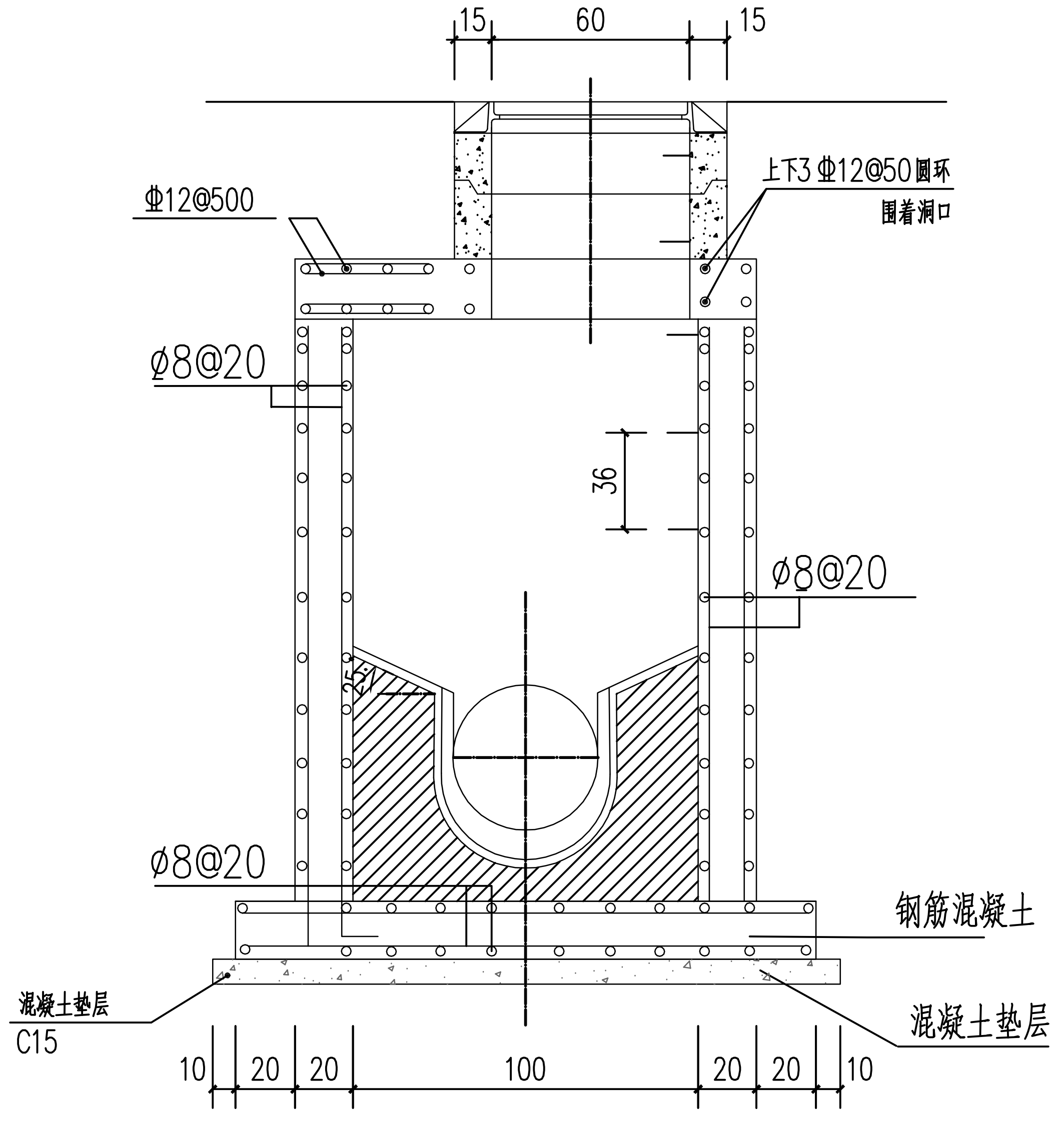
15
60
15
Φ12@500
上下3 Φ12@50圆环
围着洞口
Ø8@20
36
Ø8@20
25
Ø8@20
钢筋混凝土
混凝土垫层
C15
混凝土垫层
10
20
20
100
20
20
10

B-B平面图 1:25

注：
1. 本井适用范围 Ø300~Ø700管径.
2. 本井采用铸铁盖板.
3. 开挖土之后，按照混凝土道路做法，重新铺混凝土道路
4. 本图尺寸标注为厘米。
5. 图中混凝土等级为：C30

东莞市环宇建筑设计院有限公司

设计等级：乙级　证书号：A244022212
广东省东莞市东城区下桥东宝路699号聚富楼B503A 0769-23030288

项目负责	赵清敏		建设单位	东莞市望牛墩镇横沥村村民委员会	工程号	HY-2017-011
审　定	赵清敏				专　业	道　路
审　核	赵清敏		工程名称	横沥村人行道	阶　段	施工图
设　计	陈华刚				版　次	第一版
专业负责	陈磊		图纸内容	检查井详图	日　期	2017.04
校　对	陈磊				图　号	DL-04