建筑 结构 电气 通讯

暖通 给排水 工艺 自控

图纸目录

序号	图名	图号	重复使用图纸编号	张数	备注
一	道路工程				
1	图纸目录	00			
2	小公园施工图设计说明	01			
3	绿化设计说明	02			
4	小公园位置图	03			
5	小公园定位/索引总平面图	04			
6	小公园铺装平面布置	05			
7	大理石铺装大样图	06			
8	大样图1	07			
9	大样图2	08			
10	河堤大样图	09			
11	路面结构大样图	10			
12	树池大样图　健身器材布置大样图	11			
13	小公园排水平面图	12			
14	小公园照明平面图	13			
15	检查井防坠落设计图　偏沟式单箅雨水口（铸铁井圈）	14			
16	配电系统图　路灯大样图	15			

HcDesige

广东省华城建筑设计有限公司
GUANGDONG HUACHENG DESIGN INSTITUTE Co.,Ltd

设计证书编号：
DESIGN GRADE & CERTIFICATE NO:
建筑工程甲级：A144020237
规划编制乙级：182001
园林设计乙级：A244020234

其他
北

设计 DESIGNED BY	黄安柳	黄安柳
校对 CHECKED BY	伍则辉	伍则辉
专业负责人 CHIEF ENGI.	苏政辉	苏政辉
审核 VFERIFIED BY	苏政辉	
审定 APPROVED BY	苏政辉	苏政辉
项目负责人 CAPTAIN	苏政辉	
设计阶段 STATUS	建筑-施工图	
图纸名称 TITTLE	图纸目录	

图别 DRAWING TYPE	建筑	版次 NO.	第一版
出图日期 DATE	2020.06	图号 DRAWING NO.	JS-00

建设单位 CLIENT	望牛墩镇横沥股份经济联合社
工程名称 PROJECT	横沥村小公园改造工程

盖章

望牛墩镇横沥村小公园工程

施工图设计说明

一、工程概述

东莞市望牛墩镇横沥股份经济联合社小公园工程为村的基础设施。为改善该社区基础设施条件，优化社区内环境，是一项十分重要的民心工程。

望牛墩镇横沥村小公园工程，总面积2758平方米。

我单位受东莞市望牛墩镇横沥股份经济联合社的委托，于2020年03月底完成横沥村小公园工程的方案及初步设计，并于近期对本工程进行了施工图设计工作。

本工程的施工图设计包含小公园工程、排水工程

二、设计依据

1　1：500电子版地形图。　　2　该片区的用地红线图。

3　《城市小公园设计规范》（CJJ 37－90）。

4　国家现行颁布的其他有关设计规范、标准。

5　其他相关资料及工作会议纪要

三、技术标准与主要技术指标

1　地震荷载：地震动峰值加速度系数0.1

2　设计使用年限：15年

四、小公园工程设计

1、小公园平面设计

东莞市望牛墩镇横沥股份经济联合社小公园工程，总面积2758平方米

2、路面结构层施工及验收要求：

基层水泥稳定碎石集料级配采用《公路路面基层施工技术规范》（JTJ034－2000）表3.2.1－2的基层级配。垫层（底基层）水泥稳定碎石集料级配采用《公路路面基层施工技术规范》（JTJ034－2000）表3.2.1－1的底基层级配。基层碎石压碎值不大于35%，底基层碎石压碎值不大于40%。水泥用42.5号普通硅酸盐水泥。设计配合比：基层水泥占6%(7天无侧限抗压强度2.8MPa)；底基层水泥占4%（7天无侧限抗压强度1.8MPa），集中厂拌。

3、路基处理设计

路基材料应选用土质较好的粘性土或砂性土，对于路基填挖方区域，总的控制原则如下：对于地质条件较好的填方地段，应采用符合路基建设标准的土类进行分层碾压压实；对于挖方路段，需清除表面覆土，其下原位土可直接作为路基使用，但需要经过压实，达到设计路基压实度标准。 路基应采用重型击实标准进行压实，严格按照规范规定执行，填方路段一定要按照规范分层回填、分层碾压。

五、注意事项

（1） 施工时应该严格遵守现行施工技术规范等相关要求。

（2） 小公园周边场地平整时，必须完善自身的排水设施，避免场地大量雨水流向小公园范围。

（3） 施工时若发现地质情况与地质勘查报告不符以及现状其他情况与设计不符的，请及时与设计人员联系，共同协商解决。图中未注明砼等级均为C20。

版通	
给排水	
工艺	
自控	

建筑	
结构	
电气	
通讯	

HcDesign
广东省华城建筑设计有限公司
GUANGDONG HUACHENG DESIGN INSTITUTE Co.,Ltd

设计证书编号：
DESIGN GRADE & CERTIFICATE NO:
建筑工程甲级：A144020237
规划编制乙级：182001
园林设计乙级：A244020234

其他：

设计 DESIGNED BY	黄安柳	黄安柳
校对 CHECKED BY	伍则解	伍则解
专业负责人 CHIEF ENGI.	苏政辉	苏政辉
审核 VFERIFIED BY	苏政辉	苏政辉
审定 APPROVED BY	苏政辉	苏政辉
项目负责人 CAPTAIN	苏政辉	苏政辉
设计阶段 STATUS	建筑-施工图	
图纸名称 TITTLE	小公园施工图设计说明	
图别 DRAWING TYPE	建 筑	版次 NO. 第一版
出图日期 DATE	2020.06	图号 DRAWING NO. JS-01
建设单位 CLIENT	望牛墩镇横沥股份经济联合社	
工程名称 PROJECT	横沥村小公园改造工程	

盖章

绿化设计说明

一、施工依据：

1、东莞市望牛墩镇横沥村委会委托，本公司设计的横沥小公园工程工图及其他相关专业
施工设计图。

2、东莞市绿化常规规范要求及工程主管部门的要求；

3、现场实际及有关专业施工图。

二、具体施工及要求：

（一） 绿化地平整、清理

1、种植地表应按预算定额规定在±30mm高差以内平整绿化地面至设计坡度要求，同时清除碎石及杂草杂物；平整要顺地形和环境，整成龟背形、斜坡形等，一般未特殊设计之地形，坡度可定在2.5%~3.0%之间以利排水。

2、所有靠路边或路牙沿线50~100cm宽的绿地地面应低于路边或道牙3cm，并在地面处理时将地面水引至市政排水管井。

3、花池绿地应低于花池边3cm，并在地面处理时将地面水引至市政排水管井。

4、绿地地形处理除满足景观要求外，还应考虑地面水最终集水至市政管网排走。

（二）、绿地种植土质要求：

1、PH值为5.5~7.5间壤土，疏松；不含建筑和生活垃圾。

2、种植土深要求：草地大于30cm；花灌木要求大于50cm；乔木则要求在种植土球周有大于50cm的合格土层，若受现场地物条件限制，可依实与质监单位商定。

3、种植层须与地下层连接，无水泥板、沥青、石层等隔断层，以保持土壤毛细管、液体、气体的上下贯通。草地要求土深15cm内的土无任何方向上大于1cm的杂物石块少于3%；苗木要求土深内的土任何方向上大于3cm的杂物石块小于5%。

4、在耕翻中，若发现土质不符合要求，必须换合格土。换土后应压实，使密实度达80%以上，以免因沉降产生坑洼。

（三）、基肥：

针对土质实际，要求施工时对各种花草树木均应施足基肥，以弥补绿地土壤肥力不足，改良土壤，以使花草树木恢复生长后能尽快见效。按目前的园林施工要求，设计施工可用下列基肥：

1、垃圾堆烧肥：利用垃圾焚烧厂生产的垃圾堆烧肥过筛，且充分沤熟后施用；

2、堆沤蘑菇肥：为蘑菇生产厂生产蘑菇后的种植基质废料掺入3-5%的过磷酸钙堆沤、充分腐熟后的基肥。

3、塘泥：为鱼塘沉积淤泥、经晒干后、结构良好的优质泥块，含丰富有机质和氮、磷、钾等肥料元素，捣成碎块（在任何方向直径3~5cm间）施用。

4、其它厩肥或有机肥作基肥必须经该工程主管单位同意后施工，用量依实而定。

5、堆沤蘑菇肥按充分沤熟肥、半干状计量。基肥用量结合各工程量表中的苗木规格确定，要求与拌匀施用。使用其余各种基肥时可参照下列定量执行。

设计以沤熟蘑菇肥作基肥用量：草地每平方米10kg；花木（花坛）每平方米20kg。绿篱单行每米5kg，1米以下灌木（土球10~30cm直径）每株8kg，1米以上（土球40cm直径以上）10kg；乔木土球 50-60的为20kg-25kgø 70-80的 ø 为30kg-40kg。草地、花坛在施肥后应进行一次约20~30cm深的耕翻，把肥与土充分混匀，做到肥土相融，起到既提高土壤养分，又使土壤疏松、通气良好。乔木、灌木则应在种植前在穴边将肥土混匀，依次放入穴底和种植池。

（四）、苗木规格指标：

1、具体苗木品种规格见施工图中"绿化苗木表"。表中：

高度：为苗木种植时自然或人工修剪后的高度，单位m。要求乔木尽量保留顶端生长点。表中所列示的苗木高度范围内，应每种高度都有，并结合植物造景进行高低错落搭配。行道树高差不大于50cm，且枝下分枝高度高差小于50cm，力求列植后整齐划一。

胸径：为所种植乔木离地面1.3cm处的平均直径，表中规定为上限和下限，种植时最小不能小于表列下限，最大不能超过上限1cm（主景树可达2cm）。

冠幅（m）：为种植时花树木经常规处理后、交叉垂直二个方向上的平均枝冠直径。在保证花树木能移植成活和满足交通运输的前提下，应尽量保留花树木原有冠幅，利于绿化尽快见效。

土球（cm）：为保证花树木移植成活及迅速恢复生长所需的最小带土球平均直径.所带土球应保证到放于植穴内时完好不散为合格。如苗木为假植苗或容器苗，可在保证苗木正常移植成活和迅速生长的前提下，依实确定所带土球规格。土球高度依花树木的根系分布情况按实确定。对苗木规格中列明种植容器类型者，可在保证苗木质量的前提下，按如下顺序确定：指定盆苗则用盆苗，指定袋苗则用袋苗、亦可用盆苗；指定假植苗可用盆苗、袋苗；指定地苗则用盆苗、袋苗、假植苗。依此类推，反之则不行。

冠高：为保证绿化效果，体现花树木形体美，要求花树木应有与树高成一定比例的冠高（即树冠最低分枝至树顶高度）。自然配植的景观树冠高越高越饱满越好。棕榈科植物等特形景观树应留自然生长状态下之完整冠幅。

2、花草树木质量：

马尼拉草覆盖率达90%以上、纯度98%以上，以成块草皮（31cmX31cm）形式铺植。

所有花草树木必须健康、新鲜、无病虫害、无缺乏矿物质症状，生长旺盛而不老化，树皮无人为损伤或虫眼。

所有苗木的冠型应生长茂盛，分枝均衡，整冠饱满，能充分体现个体的自然景观美。

严格按设计规格选苗，花灌木尽量选用容器苗，地苗尽量用假植苗，应保证移植根系完好，带好土球，包装结实牢靠。

截干乔木锯口处要干净、光滑、无撕裂或分裂。正常截口应用蜡漆封盖。

棕榈科植物、开花乔木及主景树在种植时必须尽量保留原有的自然生长冠形。

容器苗（袋苗），不能以裸给出苗种植，以保证尽快见效和迅速恢复生长。

3、本地无苗源的树种：

对本地无苗源或苗源不足的树种，应提前在苗源地对苗木进行技术处理，以保证移植到道路的苗木有较好的绿化初期效果。

4、花树木苗木规格的确定：

要求施工单位认真选苗和对苗木进行前期技术处理，以保证苗木符合设计要求。

5、花草树木的包装、运输：

按园林市场常规处理，保证苗木质量。

（五）定点放线：

按施工平面图所标具体尺寸定点放线；如为不规则造型，应用方格网法及图中比例尺寸定点放线。图中未标明尺寸的种植，按图比例依实放线定点。要求定点放线准确，符合设计要求。

（六）挖穴：

按设计的土球规格，以"广东省园林建筑绿化工程预算定额（1991年修订本）"所定挖穴规格标准施工验收。

（七）种植：

1、种植时首先检查各种植点的土质是否符合设计要求，有无足够的基肥、基肥是否与泥土充分拌匀等。底肥与土球底在值得注意的是，种植时接触间应铺放一层约10cm厚没有拌肥的干净植土。

2、花树木种植：按园林绿化常规方法施工，要求基肥应与碎土充分混匀；成列的乔木应成一直线，并按种植苗木的自然高依次排列；自然点植的花草树木应自然种植，高低错落有致。种植花树木的种植土应击碎分层捣实，使根系与土充分接触，最后用木棍插实起土圈、淋足定根水，扶固树木。大乔木移植应注意新种植点树木的东南西北朝向最好能与原苗木培植点的朝向相同，并讲究大乔木移植的其它方法，以保证大苗移植成活率。

乔木路树用混凝土柱扶固。扶树柱具体规格为：250*10*10cm，柱内配66筋4条，200#混凝土柱，柱埋深70cm，内侧间距85cm，木板规格为110-10*2.5-3cm，树干与木板之间用2.5*0.2-.8cm的黑色车轮胶带可调绑扶，木板与混凝土桩之间用铁线绑固。除路树外，种植的所有乔木需用竹扶护，每株乔木3根竹，长3-5m，尾经大于4cm;

3、马尼拉草设计种植的绿地地面土质必须符合土质要求，清净杂物，平整至所需坡度，均匀撒施基肥，与土拌匀，然后将块状草皮连续铺种，草块间缝小于2cm，之后浇足水，待半干后打实，使草与土壤充分接触。隔天连续拍打3次以上，使草地拍实、平整。

4、所有垂直绿化植物应选择有3~4根主分枝，枝叶丰满、可塑性强的植株，植时应牵引固定。

5、其它草本植物按常规种植方法种植，要求种植后修整冠型，体现设计效果；种植土深度应依所种品种确定挖深深度，并混入基肥种植。

6、为保证施工能充分体现植物造景，要求施工种植时应有的放矢，依设计认真配植：对孤植树，应利于突出其最佳树姿；对自然丛植树，应高低搭配有致，反映树丛的自然生长景观；对林植树，应注意不同种间的共生共荣，体现密林景致；对密植花木，应小心冠冠之间的连接、错落和裸土的覆盖，显示群植的最佳绿化效果。

7、特别强调一点是：因整条大道可能分多个专业单位施工，在分段衔接处应注意相互间的种植衔接，以使整个大道绿化连成一体，顾全大局，成就初期效果。

（八）修剪整形：

花草树木种植时，因种植前修剪主要是为运输和减少水分损失等而进行的，种植后，应考虑植物造景以及植物基本形态重新进行修剪造型，去掉阴枝、病残枝等，并对剪口作处理。使花草树木种植后的初始冠型既能体现初期效果，又有利于将来形成优美冠形，达到设计目的和最终效果。

（九）施工场地清理：

种植施工完成后，应立即清理施工现场四周的施工杂物，维护施工中因不慎破坏的道路设施，保证道路及施工现场整洁，体现文明施工。

三、绿化养护

根据广东省和东莞市常规要求，绿化养护管理时间为十二个月，即从所有绿化种植全部完成、进行初检合格后算起十二个月。养护期内，应及时更新复壮受损苗木等，并能按设计意图，按植物生态特性：喜阳、喜阴、耐旱、耐湿等分别养护，且据植物生长不同阶段及时调整，保持丰富的层次和群落结构。在养护期内负责清杂物、浇水保持土壤湿润、追肥、修剪整形、抹不定芽、防风、防治病虫害（应选用无公害农药）、除杂草、排渍除涝等，其中：

（1）追肥：主要追施氮肥和复合肥。草地追肥多为氮肥，在养护十二个月内，按面积计算约每月每平方米50克（分2~3次）尿素做追肥，可撒施或水施；花木和乔灌木最好施用复合肥，花木每平方米每月100克（分2~3次）左右，灌木每株每月25克左右，乔木每月每株150克左右。施工时的具体用量可由施工方案依实确定。

（2）抹不定芽及保主枝：对路树，如为截干乔木，成活后萌芽很不规则，这时应该在设计枝下高以下将全部不定芽抹掉，在枝下高以上选3-5个生长健壮、长势良好、有利于形成均匀冠幅的新芽保留，将其余的抹掉。其余乔灌木依造景需要去新芽，以利于形成优美树型为准。

四、施工管理

施工顺序：

地形处理　埋设地下管网（包绿化给水网）　定点放线（包园建、绿化）　园建清基、绿化施基肥　园建、施工　验王管养　;其它相关专业相应组织施工，具体可由施工单位编制施工网络图明确。

按工程建设负责单位的要求依实进行绿化施工管理工作。为做好"三个统一"（统一标准、统一价格、统一造价）。每道工序必须经施工管理单位统一标准验收，逐项过关，依次施工。

五、绿化施工注意事项及施工图与实不符处的施工处理：

1、绿化施工要求施工单位在挖穴时注意地下管线走向，遇地下异物时做到"一探、二试、三挖"，保证不挖坏地下管线和构筑物，同时，遇有问题应及时向工程监理单位、设计单位及工程主管单位反映，以使绿化施工符合现场实际。

2、种植高大乔木，遇空中有高压线时应及时反映，高压线下必须有足够的净空安全高度，一般不宜种植高大乔木。具体参照有关规范标准。

3、如遇绿化施工图有与现场不符处，应及时反映给工程监理单位及设计单位，以便及时处理。

4、施工单位应做好施工记录及工程质量签证工作，以便于竣工验收及编制竣工资料。

暖通	给排水	工艺	自控
建筑	结构	电气	通讯

广东省华城建筑设计有限公司
GUANGDONG HUACHENG DESIGN INSTITUTE Co.,Ltd

设计证书编号：
DESIGN GRADE & CERTIFICATE NO:
建筑工程甲级：A144020237
规划编制乙级：182001
园林设计乙级：A244020234

其 他： 北

设计 DESIGNED BY	黄安柳	黄安柳
校对 CHECKED BY	伍则辉	伍则辉
专业负责人 CHIEF ENGI.	苏政辉	苏政辉
审核 VFERIFIED BY	苏政辉	
审定 APPROVED BY	苏政辉	苏政辉
项目负责人 CAPTAIN	苏政辉	
设计阶段 STATUS	建筑-施工图	
图纸名称 TITTLE	绿化设计说明	

图别 DRAWING TYPE	建 筑	版次 NO.	第一版
出图日期 DATE	2020.06	图号 DRAWING NO.	JS-02
建设单位 CLIENT	望牛墩镇横沥股份经济联合社		
工程名称 PROJECT	横沥村小公园改造工程		

盖章

建筑	结构	电气	通讯
暖通	给排水	工艺	自控

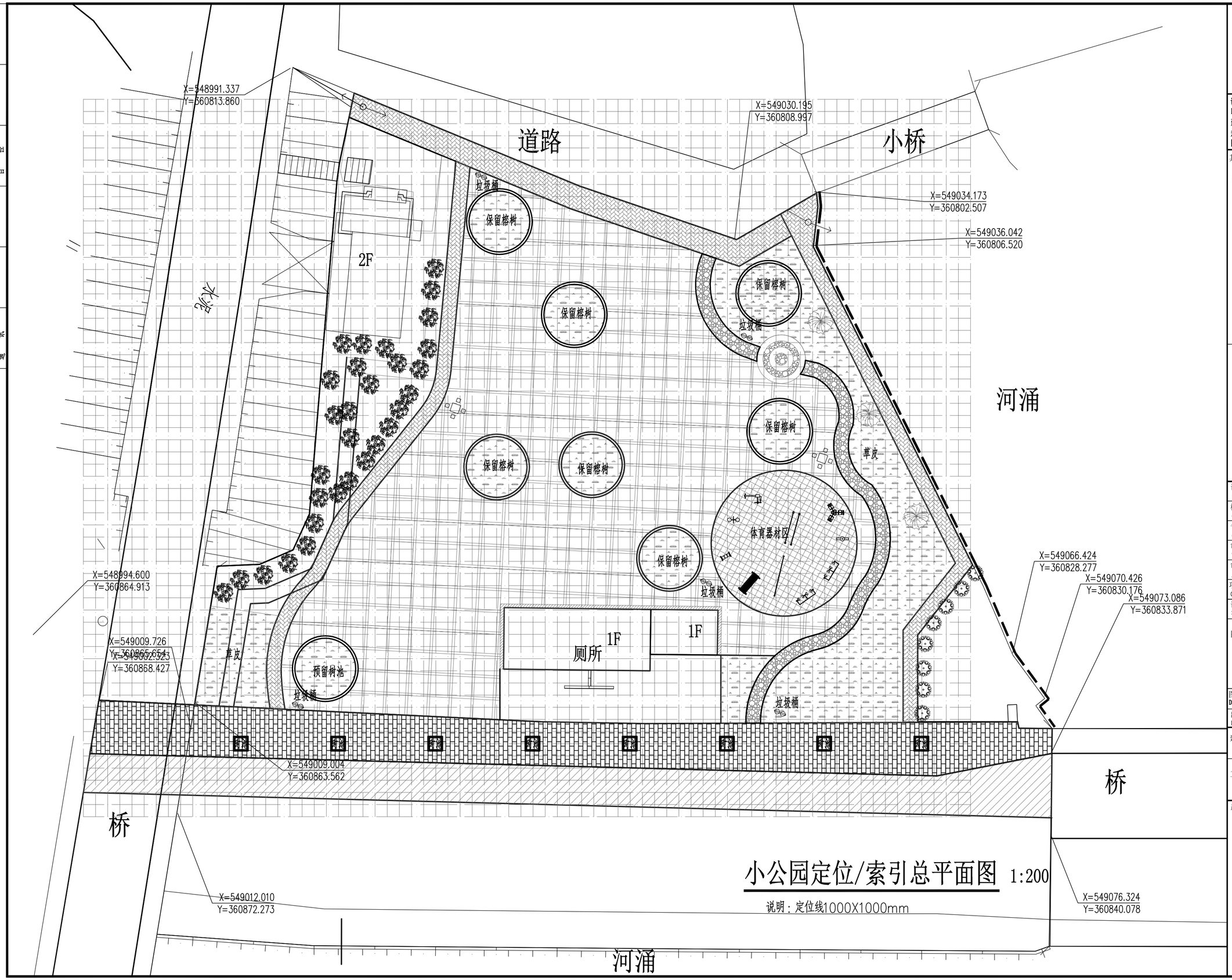

小公园定位/索引总平面图 1:200

说明：定位线1000X1000mm

广东省华城建筑设计有限公司
GUANGDONG HUACHENG DESIGN INSTITUTE Co.,Ltd

设计证书编号：
DESIGN GRADE & CERTIFICATE NO:
建筑工程甲级：A144020237
规划编制乙级：182001
园林设计乙级：A244020234

其 他：

设计 DESIGNED BY	黄安柳	黄安柳
校对 CHECKED BY	伍则辉	伍则辉
专业负责人 CHIEF ENGI.	苏政辉	苏政辉
审核 VERIFIED BY	苏政辉	苏政辉
审定 APPROVED BY	苏政辉	苏政辉
项目负责人 CAPTAIN	苏政辉	苏政辉
设计阶段 STATUS	建筑-施工图	
图纸名称 TITTLE	小公园定位/索引总平面图	
图别 DRAWING TYPE	建 筑	版次 NO. 第一版
出图日期 DATE	2020.06	图号 DRAWING NO. JS-04
建设单位 CLIENT	望牛墩镇横沥股份经济联合社	
工程名称 PROJECT	横沥村小公园改造工程	

盖章

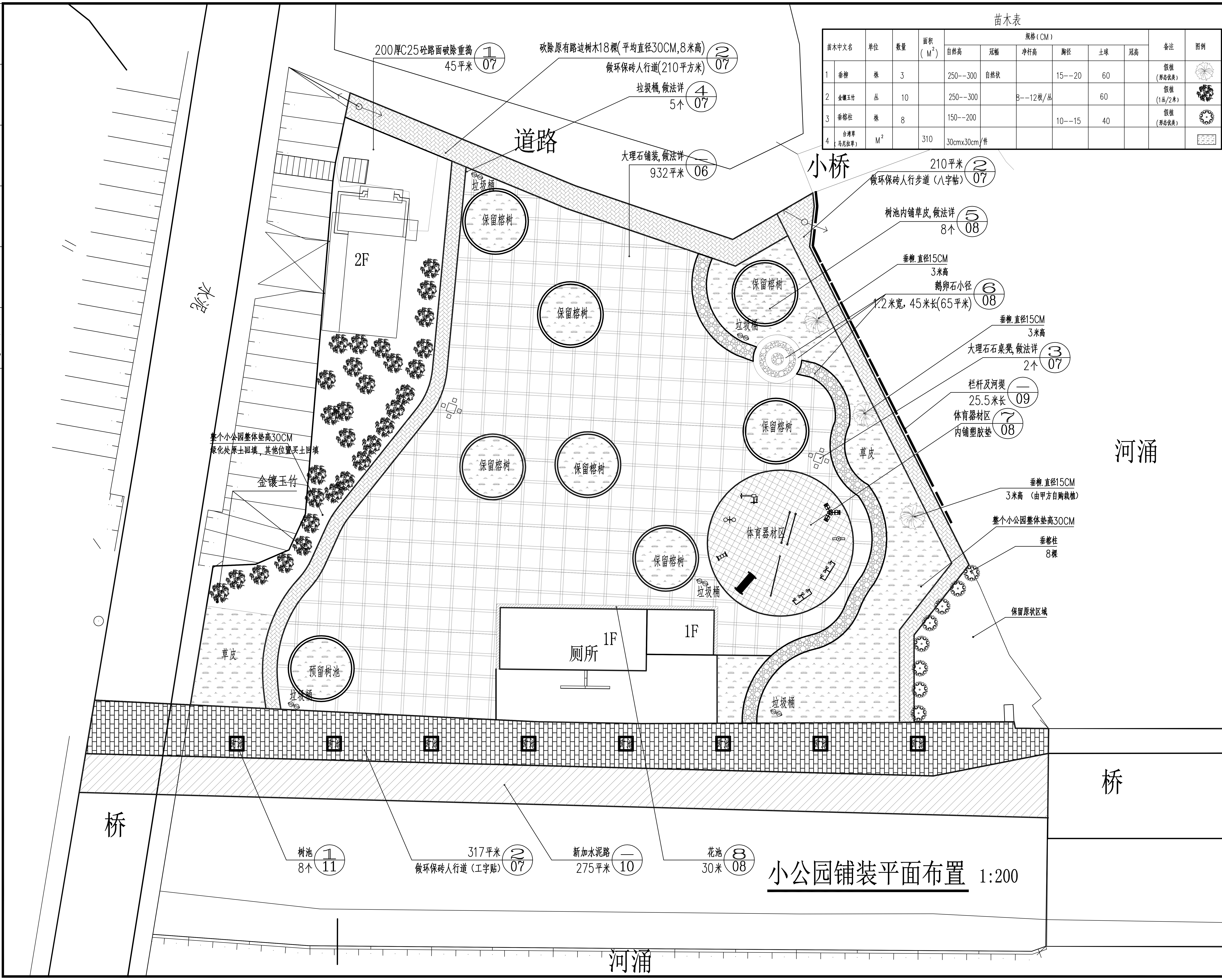

小公园铺装平面布置 1:200

苗木表

苗木中文名		单位	数量	面积(M²)	规格(CM)						备注	图例
					自然高	冠幅	净杆高	胸径	土球	冠高		
1	垂柳	株	3		250--300	自然状		15--20	60		假植(形态优美)	
2	金镶玉竹	丛	10		250--300		8--12枝/丛		60		假植(1丛/2米)	
3	垂榕柱	株	8		150--200			10--15	40		假植(形态优美)	
4	台湾草(马尼拉草)	M^2		310	30cmx30cm/件							

HcDesige
广东省华城建筑设计有限公司
GUANGDONG HUACHENG DESIGN INSTITUTE Co.,Ltd

设计证书编号:
DESIGN GRADE & CERTIFICATE NO:
建筑工程甲级: A144020237
规划编制乙级: 182001
园林设计乙级: A244020234

其 他 北

设计 DESIGNED BY	黄安柳	黄安柳
校对 CHECKED BY	伍则辉	伍则辉
专业负责人 CHIEF ENGI.	苏政辉	苏政辉
审核 VFERIFIED BY	苏政辉	
审定 APPROVED BY	苏政辉	苏政辉
项目负责人 CAPTAIN	苏政辉	
设计阶段 STATUS	建筑-施工图	
图纸名称 TITTLE	小公园铺装平面布置	
图别 DRAWING TYPE	建 筑	版次 NO. 第一版
出图日期 DATE	2020.06	图号 DRAWING NO. JS-05
建设单位 CLIENT	望牛墩镇横沥股份经济联合社	
工程名称 PROJECT	横沥村小公园改造工程	

盖章

暖通	
给排水	
工艺	
自控	
建筑	
结构	
电气	
通讯	

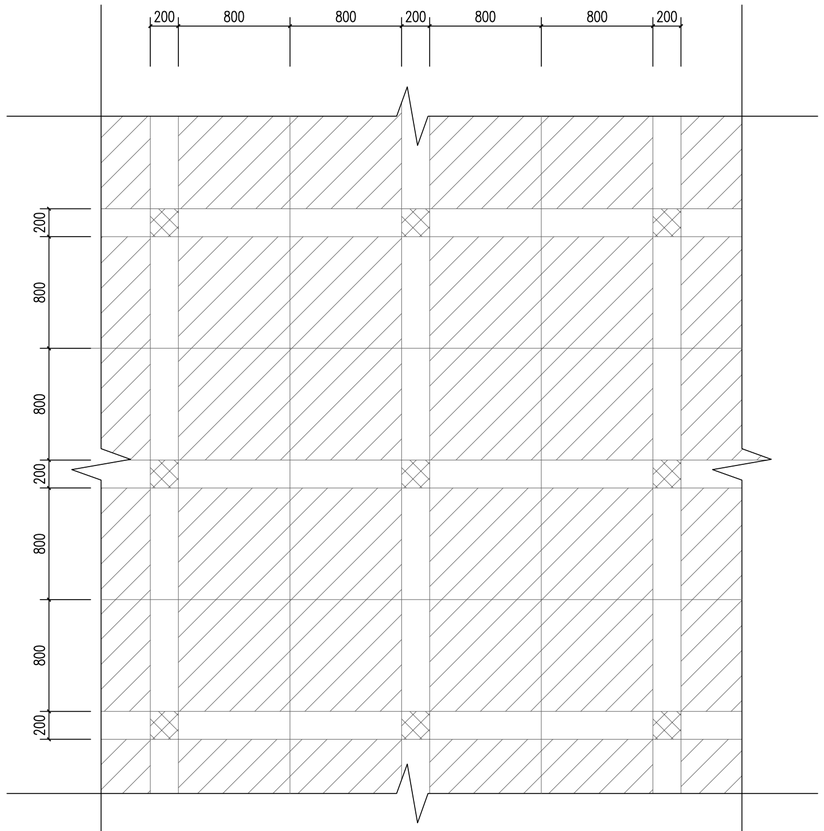

大理石平面布置图 1:30

图例:

- 20厚芝麻红色大理石
- 20厚黑色大理石
- 20厚芝麻白色花岗

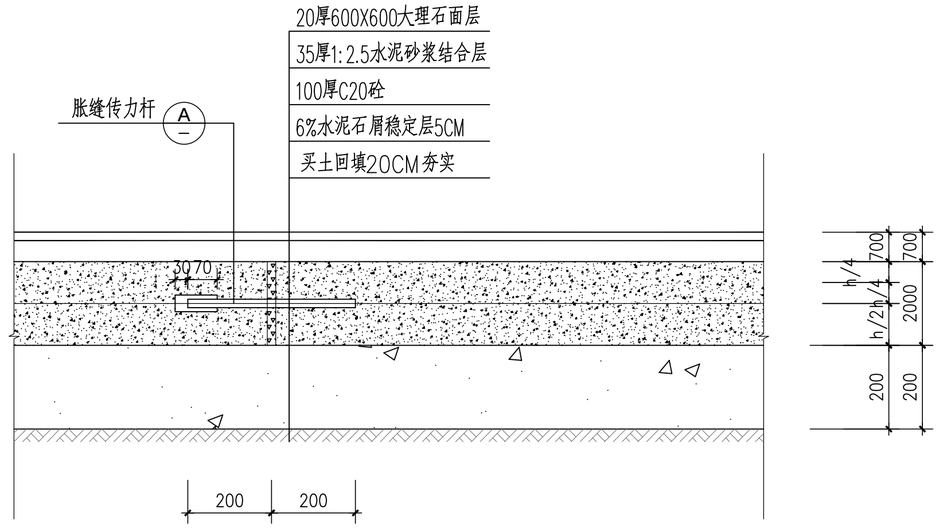

大理石地面 1:10

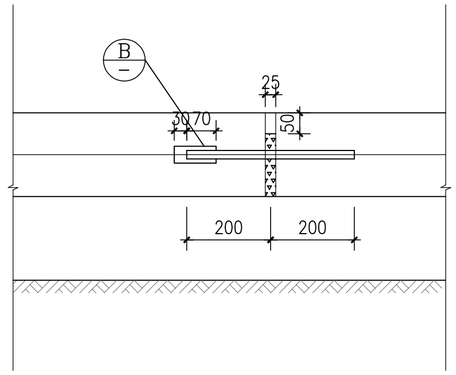

A 胀缝传力杆 1:10

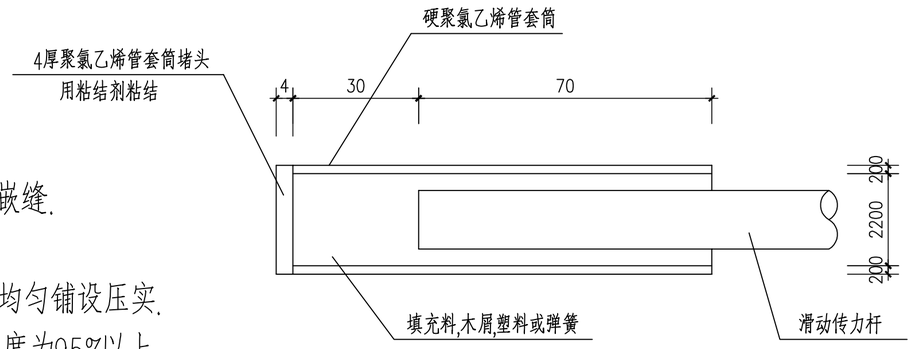

B 胀缝传力杆 1:2

说明:

1.每18米设一胀缝,胀缝下部3/4填沥青木屑,上部1/4沥青嵌缝.

2.每6米左右缩缝,沥青嵌缝.

3.6%水泥石屑稳定层:用碎石屑:水泥=94:6,在湿润条件下均匀铺设压实.

4.填方路基和广场基层下的素土夯实每层不超过300,压实度为95%以上.

HcDesign
广东省华城建筑设计有限公司
GUANGDONG HUACHENG
DESIGN INSTITUTE Co.,Ltd

设计证书编号:
DESIGN GRADE & CERTIFICATE NO:
建筑工程甲级: A144020237
规划编制乙级: 182001
园林设计乙级: A244020234

其 他:

设计 DESIGNED BY	黄安柳	黄安柳
校对 CHECKED BY	伍则辉	伍则辉
专业负责人 CHIEF ENGI.	苏政辉	苏政辉
审核 VFERIFIED BY	苏政辉	苏政辉
审定 APPROVED BY	苏政辉	苏政辉
项目负责人 CAPTAIN	苏政辉	
设计阶段 STATUS	建筑-施工图	
图纸名称 TITTLE	大理石铺装大样图	
图别 DRAWING TYPE	建 筑	版次 NO. 第一版
出图日期 DATE	2020.06	图号 DRAWING NO. JS-06
建设单位 CLIENT	望牛墩镇横沥股份经济联合社	
工程名称 PROJECT	横沥村小公园改造工程	

盖章

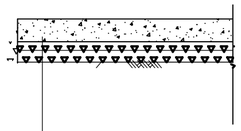

①破损水泥地面修复大样 1:10

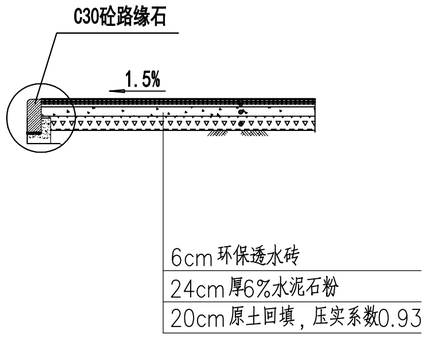

②环保透水砖人行道大样 1:10

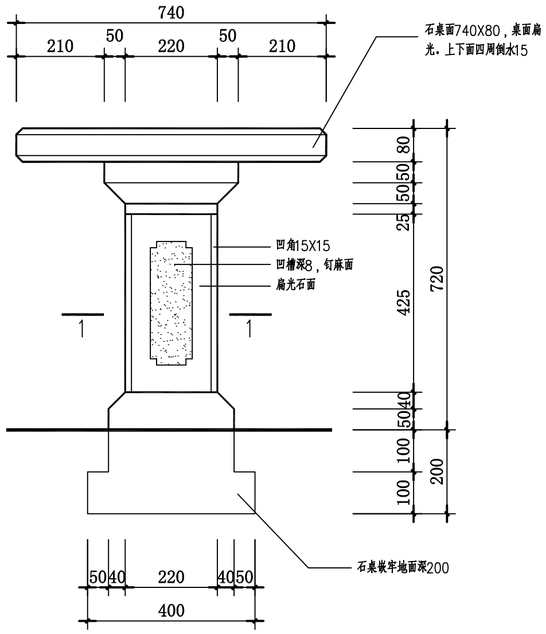

③ 石桌立面图 1:10

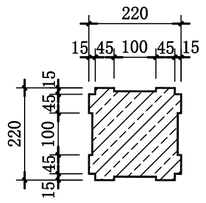

1 — 1 1:10

注：石桌凳石材选用花岗石，石桌面和石桌脚分别制作，用水泥砂浆联结。

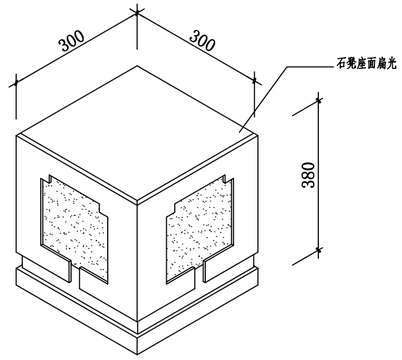

石凳效果图

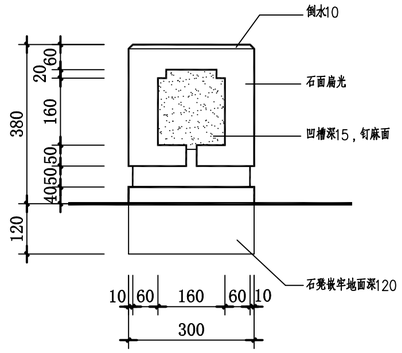

石凳立面图 1:10

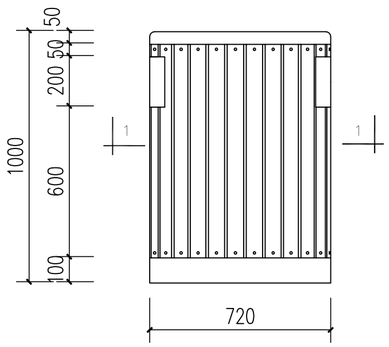

④ 垃圾桶立面图1:20

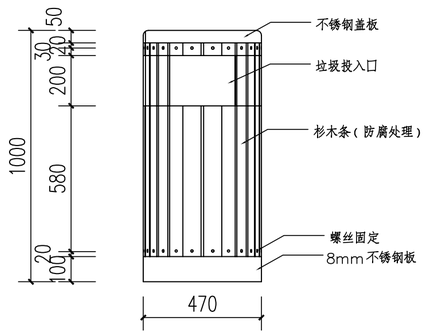

垃圾桶侧立面图1:20

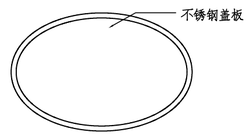

垃圾桶平面图1:20

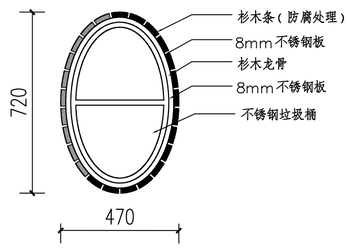

1—1剖面图1:20

垃圾桶及石凳由甲方自行采购，不在本次施工范围内

广东省华城建筑设计有限公司 GUANGDONG HUACHENG DESIGN INSTITUTE Co.,Ltd	
设计证书编号: DESIGN GRADE & CERTIFICATE NO: 建筑工程甲级: A144020237 规划编制乙级: 182001 园林设计乙级: A244020234	
其他:	
设计 DESIGNED BY	黄安柳
校对 CHECKED BY	伍则辉
专业负责人 CHIEF ENGI.	苏政辉
审核 VERIFIED BY	苏政辉
审定 APPROVED BY	苏政辉
项目负责人 CAPTAIN	苏政辉
设计阶段 STATUS	建筑-施工图
图纸名称 TITTLE	大样图1
图别 DRAWING TYPE	建 筑
版次 NO.	第一版
出图日期 DATE	2020.06
图号 DRAWING NO.	JS-07
建设单位 CLIENT	望牛墩镇横沥股份经济联合社
工程名称 PROJECT	横沥村小公园改造工程
盖章	

建筑	结构	电气	通讯	暖通	给排水 工艺 自控

暖通	给排水	工艺	自控
建筑	结构	电气	通讯

未注明砼等级为C20,所有填土由甲方提供

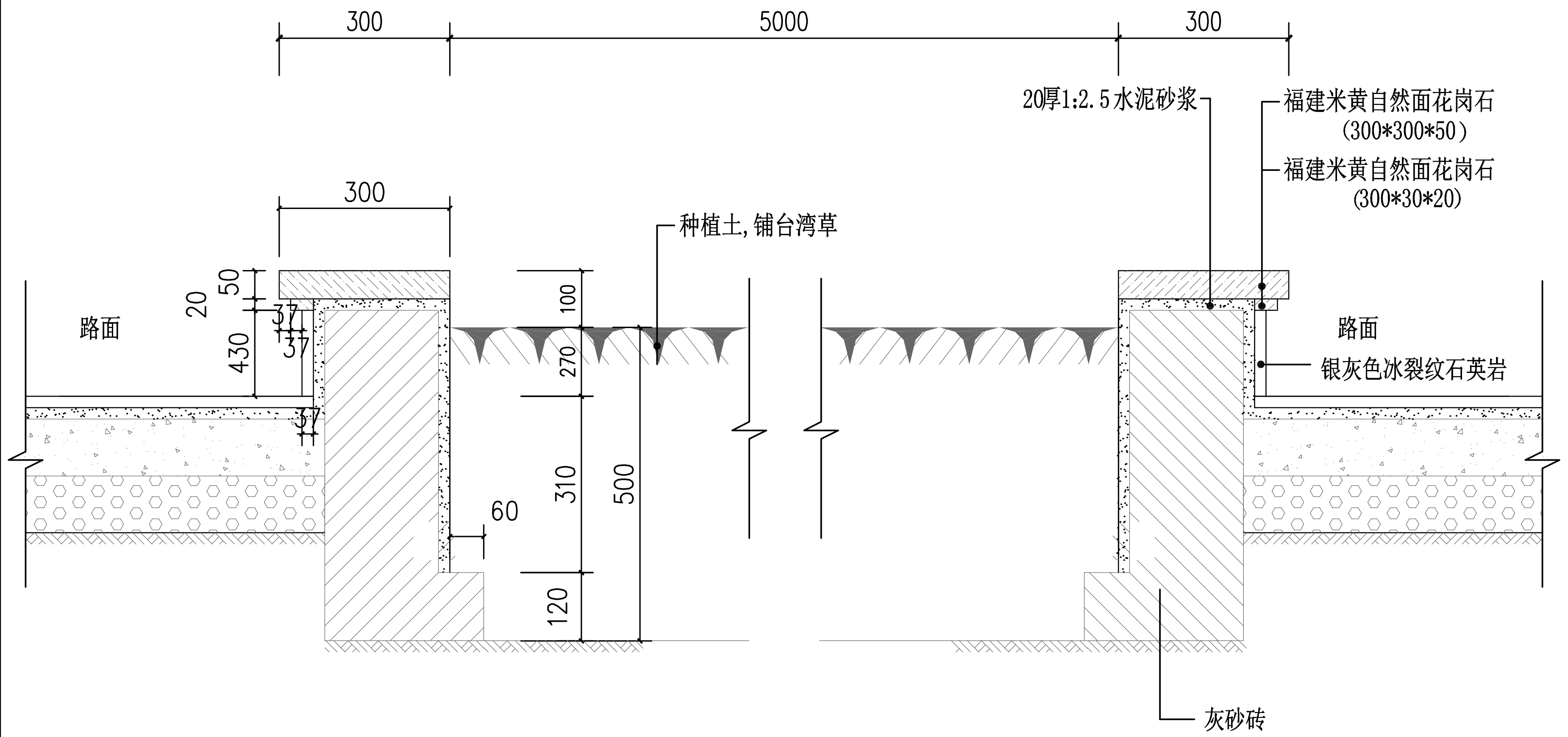

⑤ 树池铺装剖面 1:20

保留榕树位置原来有同等大小树池，已破损需要拆除重做

预留树池位置为新做树池

单位：mm

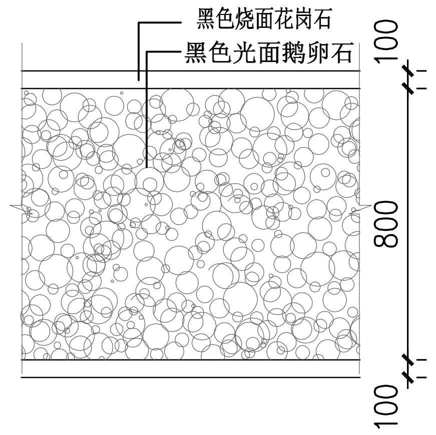

铺装局部平面(2)

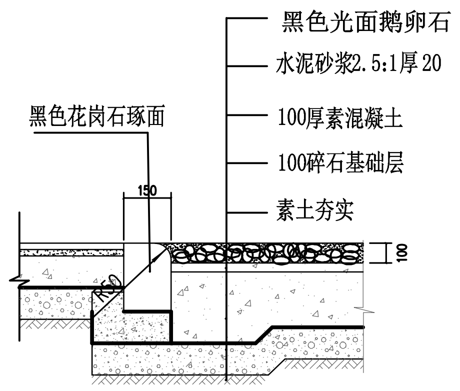

鹅卵石小径同园路接口详图

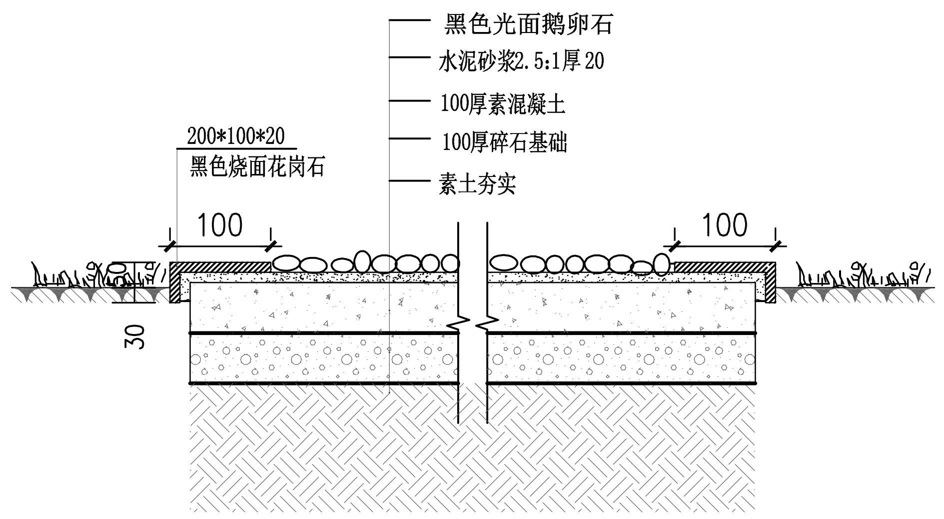

铺装剖面(2)

⑥ 鹅卵石铺装大样图 1:20

单位：mm

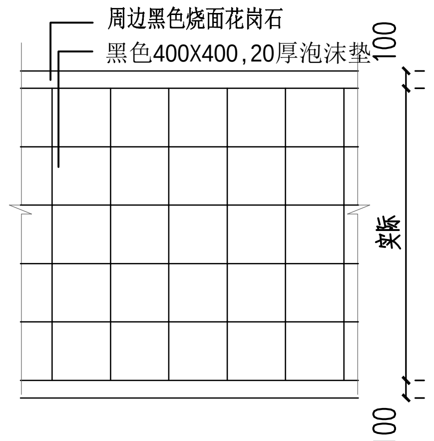

铺装局部平面

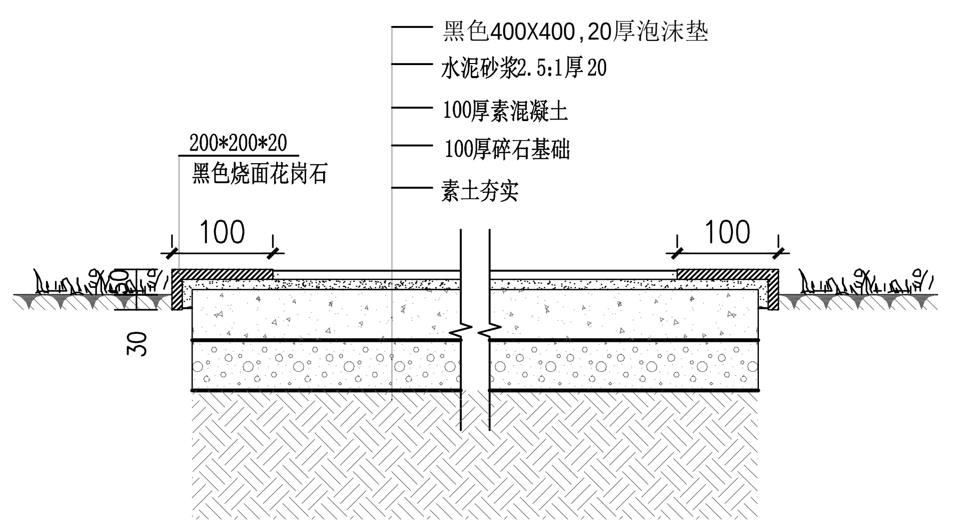

铺装剖面

⑦ 胶垫铺装大样图 1:20

单位：mm

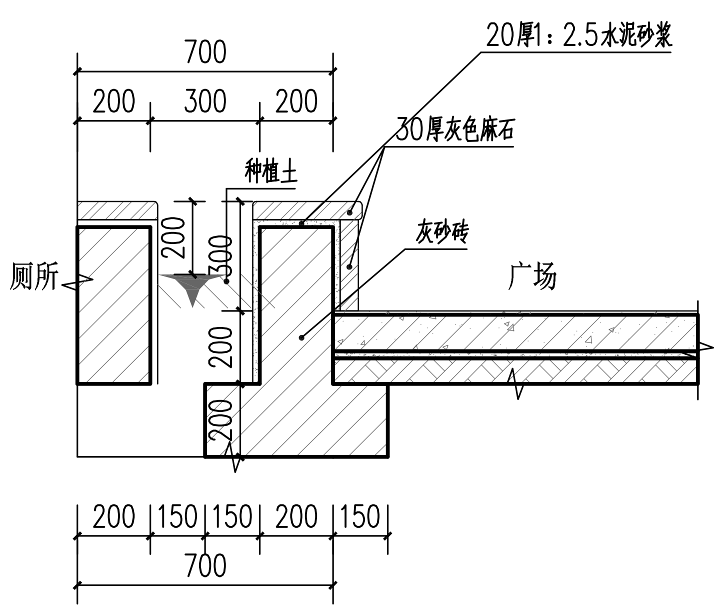

⑧ 花池大样图 1:20

单位：mm

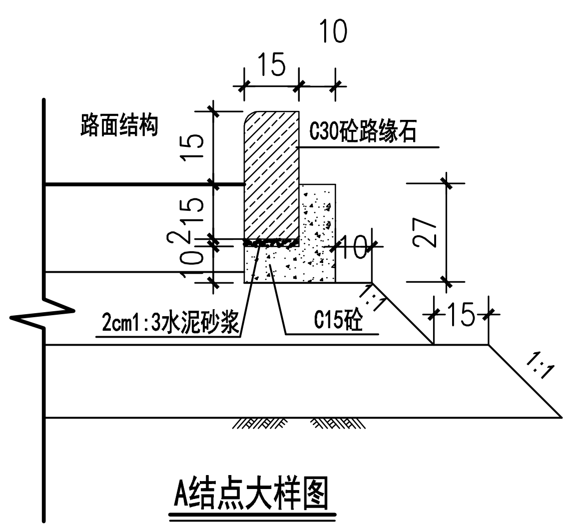

A结点大样图

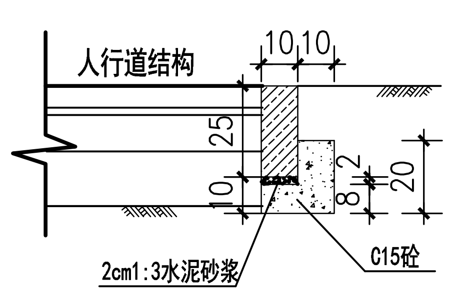

B结点大样图

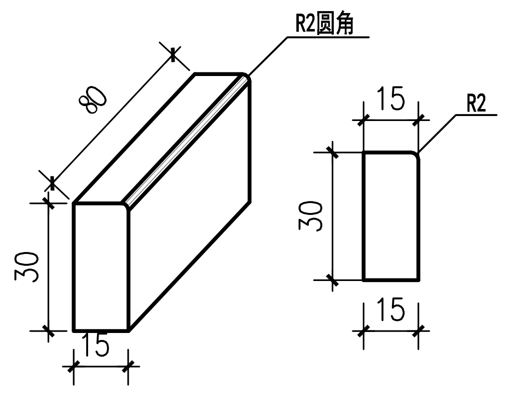

C30砼路缘石大样图

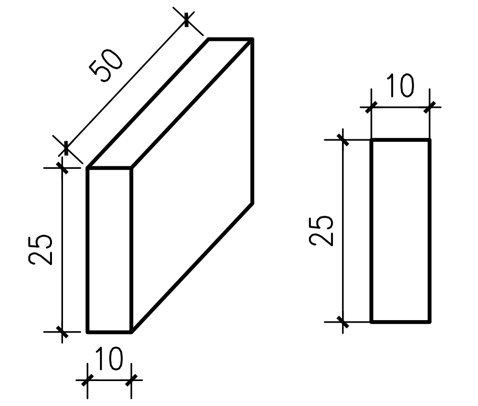

C30砼平缘石大样图

⑨路缘石大样 1:10

单位：cm

广东省华城建筑设计有限公司
GUANGDONG HUACHENG DESIGN INSTITUTE Co.,Ltd

设计证书编号：DESIGN GRADE & CERTIFICATE NO:
建筑工程甲级：A144020237
规划编制乙级：182001
园林设计乙级：A244020234

其他

设计 DESIGNED BY	黄安柳	
校对 CHECKED BY	伍则辉	
专业负责人 CHIEF ENGI.	苏政辉	
审核 VFERIFIED BY	苏政辉	
审定 APPROVED BY	苏政辉	
项目负责人 CAPTAIN	苏政辉	
设计阶段 STATUS	建筑-施工图	
图纸名称 TITTLE	大样图2	

图别 DRAWING TYPE	建 筑	版次 NO.	第一版
出图日期 DATE	2020.06	图号 DRAWING NO.	JS-08

建设单位 CLIENT	望牛墩镇横沥股份经济联合社
工程名称 PROJECT	横沥村小公园改造工程

盖章

由于甲方未提供详尽的河床测绘图，本设计深度与实际不符时，及时联系设计修改图纸。

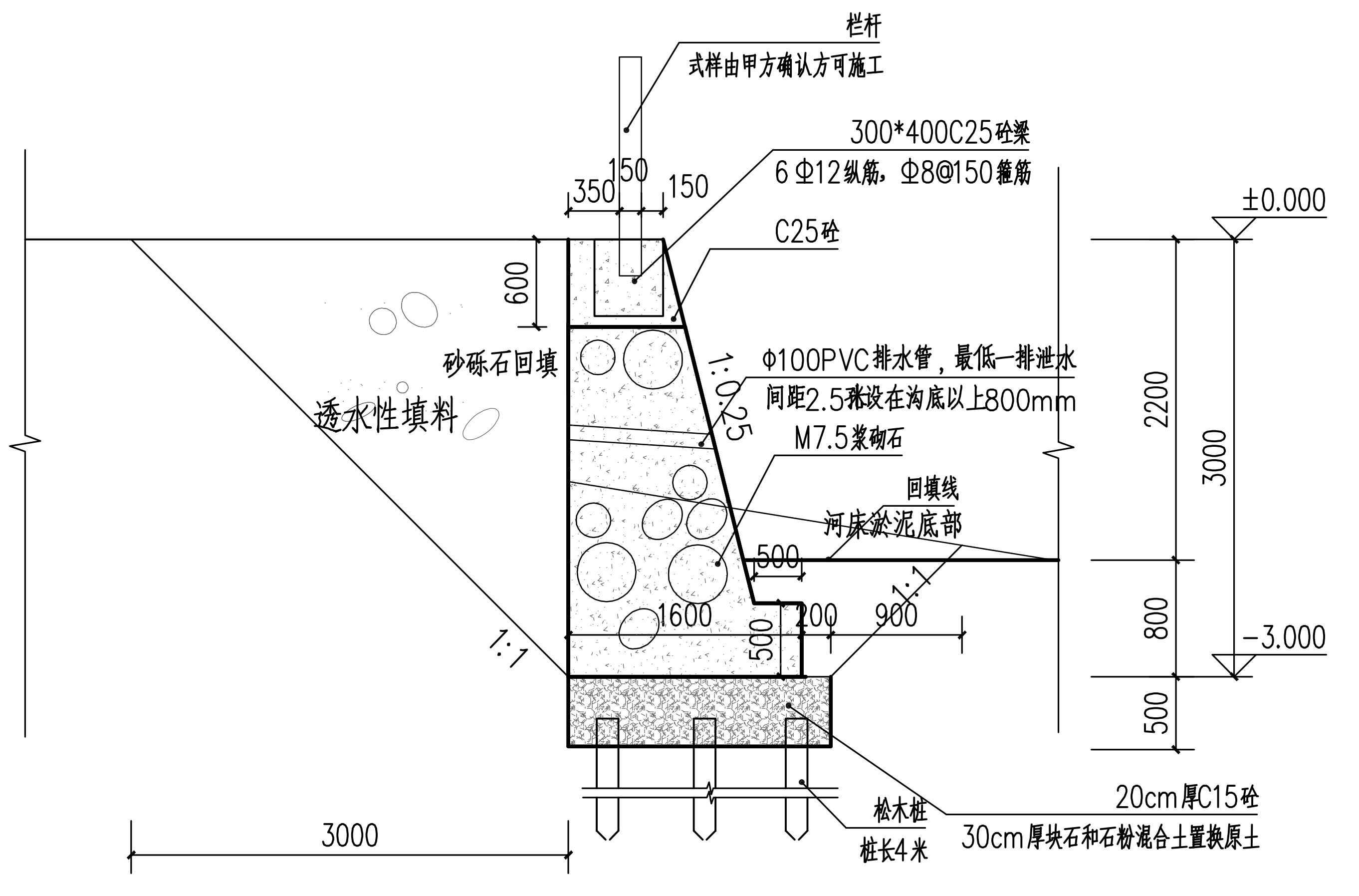

河堤标准横断面设计图 1:50

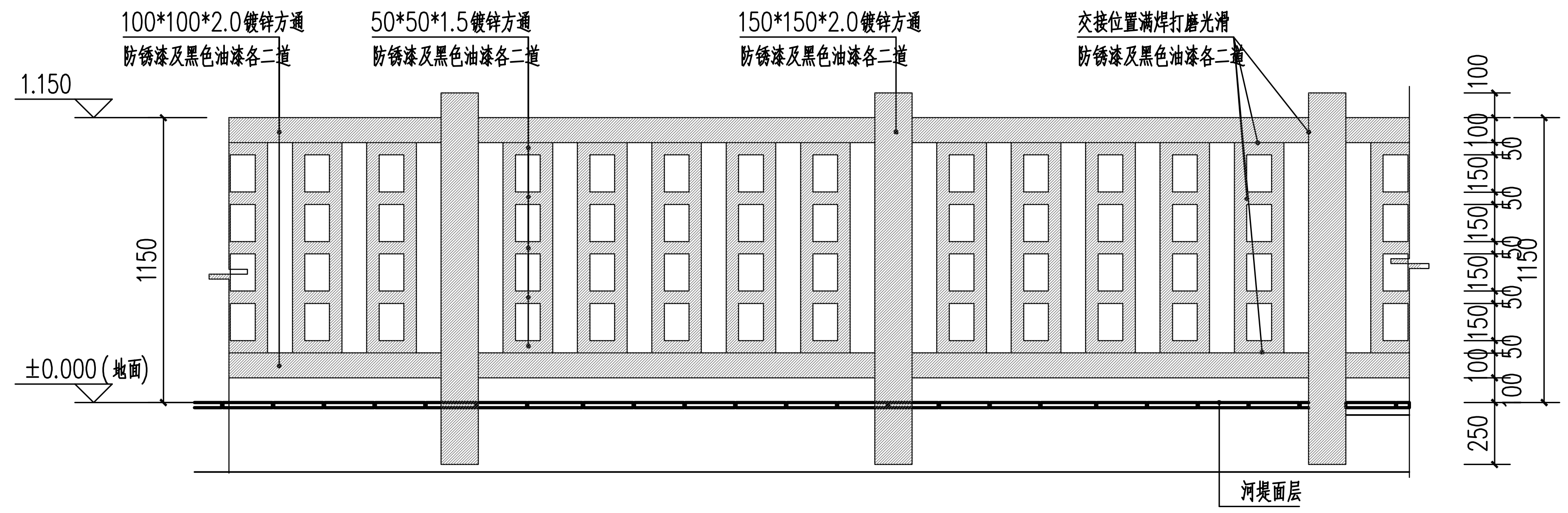

护栏立面图 1:25

单位：mm

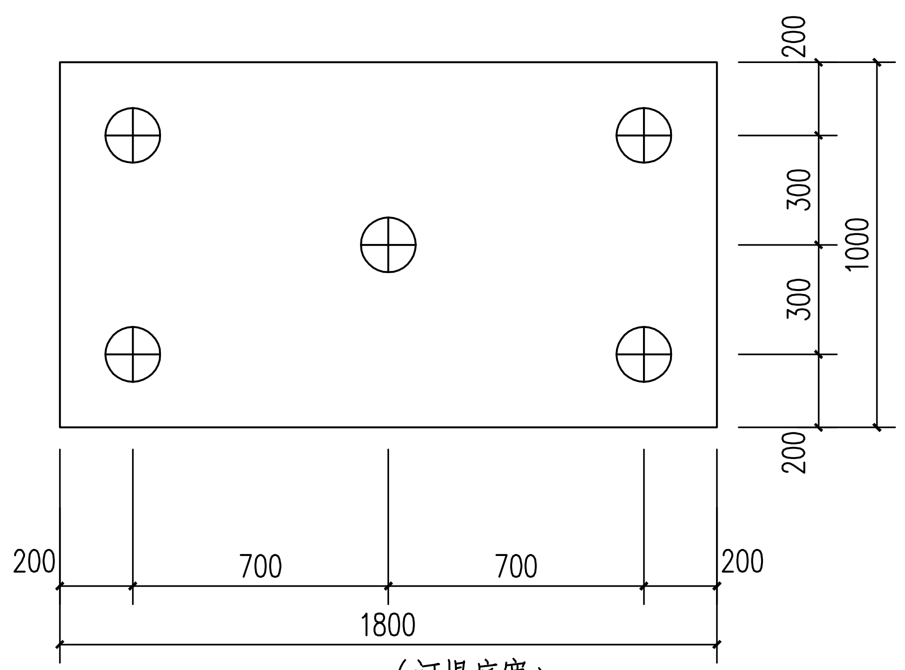

松木桩排每延米列示意图 1:20

说明：
1.图中尺寸除高程以米计外，其余均以毫米计。
2.挡墙采用浆砌石挡墙，内坡为直墙，外坡比为1:0.25,底部采用C15砼现浇垫层0.2米厚。
3.基础设计临时开挖边坡为1:1，挡墙砌出水面高程后要及时回填。
4.围堰采用砂砾石土，先按围堰高度从岸坡一次回填至图示位置，再开挖基础，待砌筑完成后按回填线回填，回填料采用围堰堆料，最后回填碾压水上部分。
5：在施工中如果河底高程与现状不相符，应及时与设计单位沟通协商处理。
6.松木桩长4米，小头不小于120mm，松木桩间距为800，梅花形排列；

广东省华城建筑设计有限公司
GUANGDONG HUACHENG DESIGN INSTITUTE Co.,Ltd

设计证书编号：
DESIGN GRADE & CERTIFICATE NO:
建筑工程甲级：A144020237
规划编制乙级：182001
园林设计乙级：A244020234

其他

设计 DESIGNED BY	黄安柳	
校对 CHECKED BY	伍则辉	
专业负责人 CHIEF ENGI.	苏政辉	
审核 VFERIFIED BY	苏政辉	
审定 APPROVED BY	苏政辉	
项目负责人 CAPTAIN	苏政辉	
设计阶段 STATUS	建筑-施工图	
图纸名称 TITTLE	河堤大样图	
图别 DRAWING TYPE	建 筑	版次 NO. 第一版
出图日期 DATE	2020.06	图号 DRAWING NO. JS-09
建设单位 CLIENT	望牛墩镇横沥股份经济联合社	
工程名称 PROJECT	横沥村小公园改造工程	
盖章		

建筑	结构	电气	通讯
暖通	给排水	工艺	自控

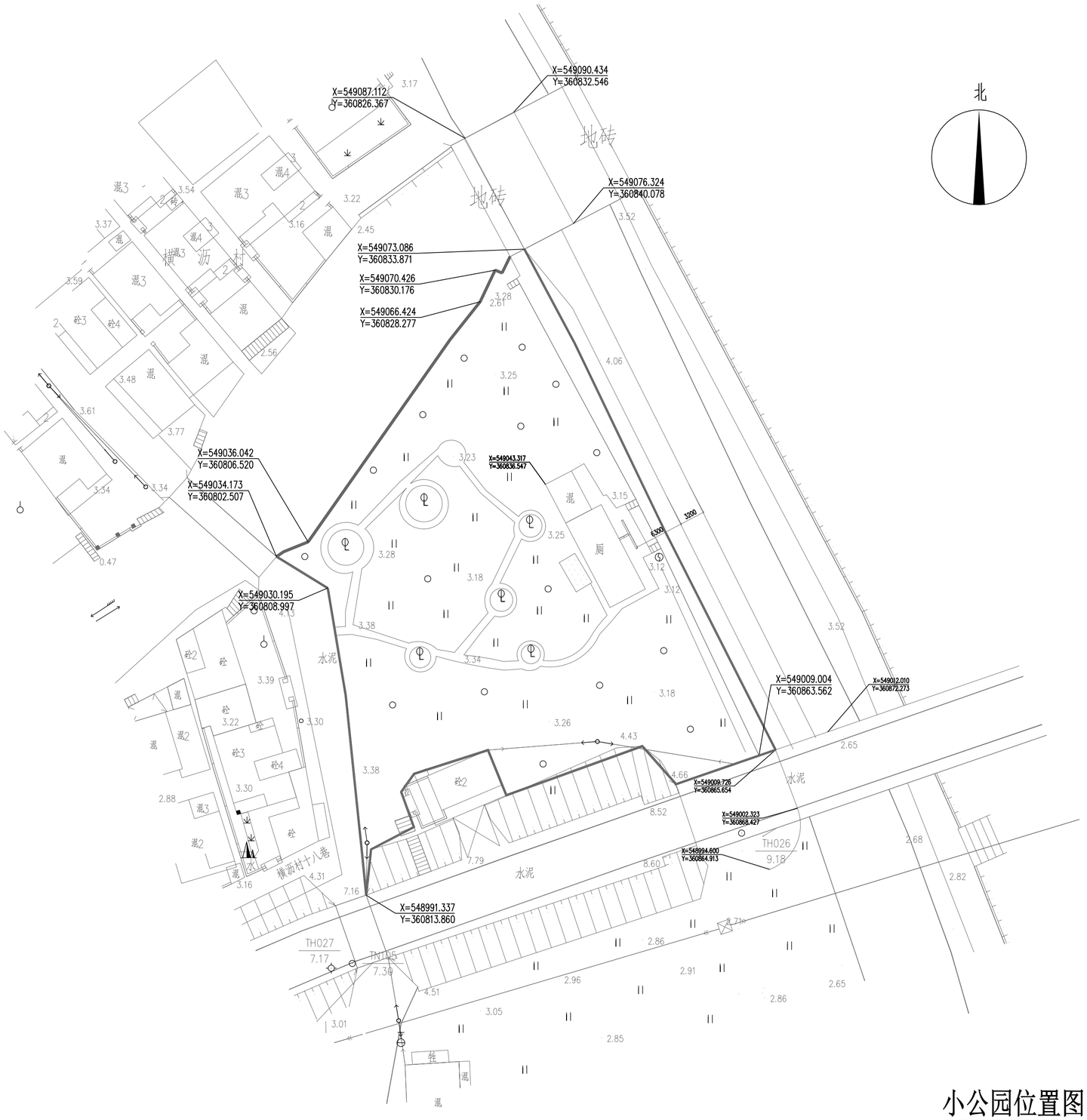

小公园位置图 1:500

广东省华城建筑设计有限公司
GUANGDONG HUACHENG DESIGN INSTITUTE Co.,Ltd

设计证书编号:
DESIGN GRADE & CERTIFICATE NO:
建筑工程甲级: A144020237
规划编制乙级: 182001
园林设计乙级: A244020234

其 他:

设计 DESIGNED BY	黄安柳	黄安柳
校对 CHECKED BY	伍则辉	伍则辉
专业负责人 CHIEF ENGI.	苏政辉	苏政辉
审核 VFERIFIED BY	苏政辉	苏政辉
审定 APPROVED BY	苏政辉	苏政辉
项目负责人 CAPTAIN	苏政辉	苏政辉
设计阶段 STATUS	建筑-施工图	
图纸名称 TITTLE	小公园位置图	
图别 DRAWING TYPE	建 筑	版次 NO. 第一版
出图日期 DATE	2020.06	图号 DRAWING NO. JS-03
建设单位 CLIENT	望牛墩镇横沥股份经济联合社	
工程名称 PROJECT	横沥村小公园改造工程	
盖章		

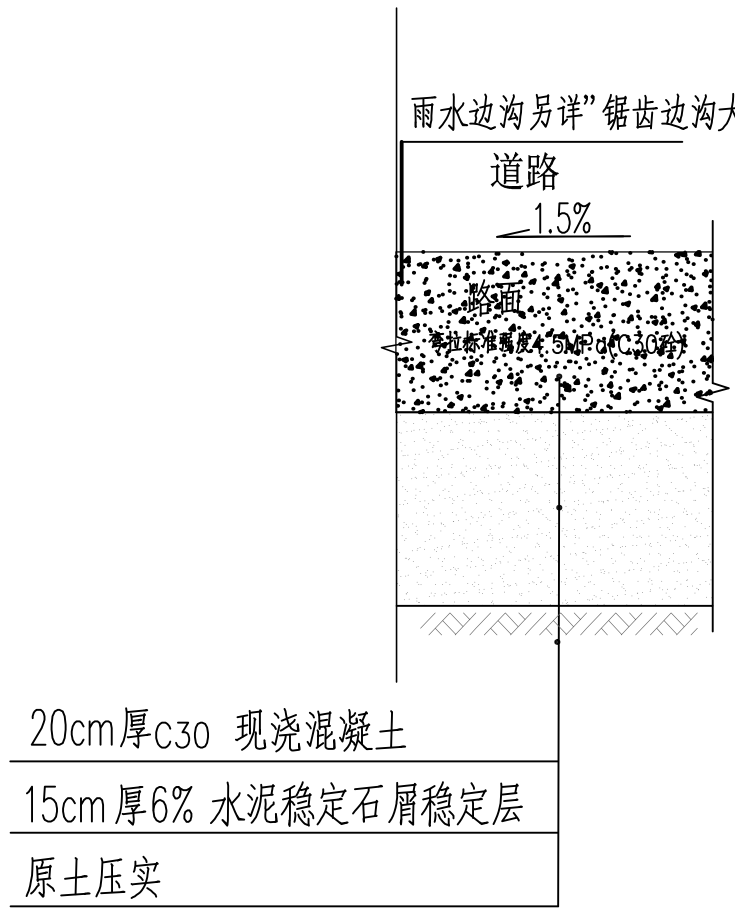

道路结构大样图

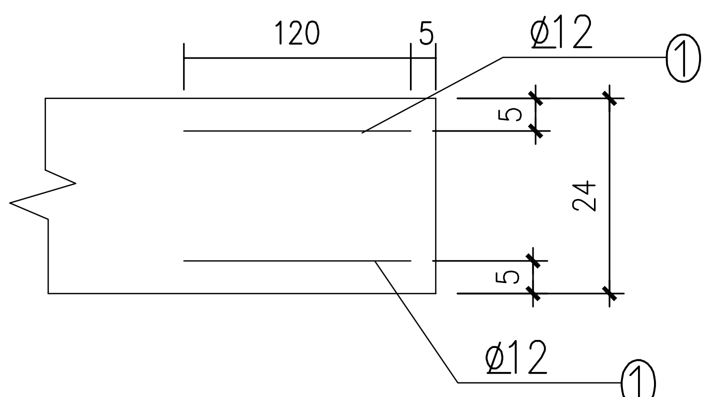

角隅补强钢筋

(1--1)

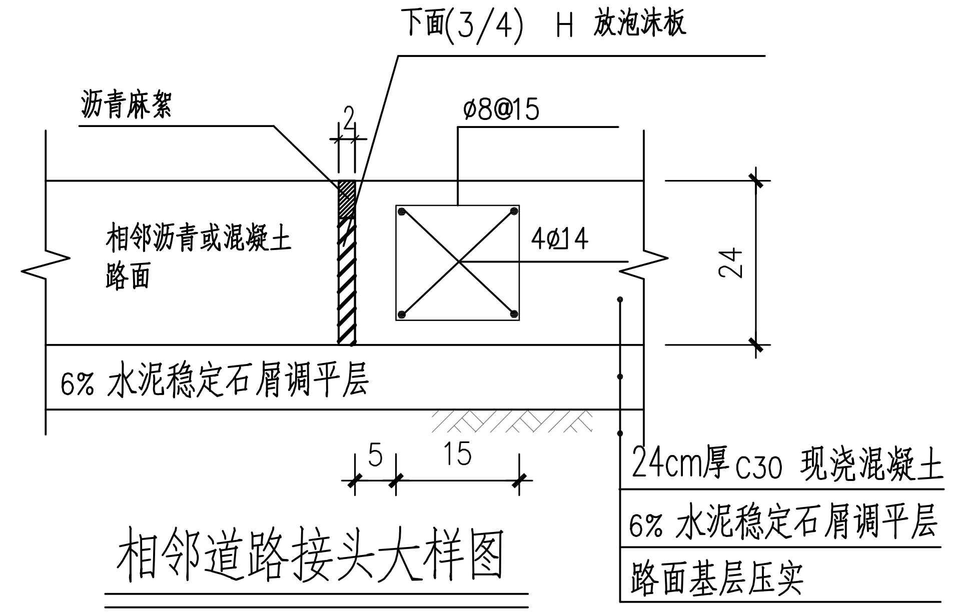

相邻道路接头大样图

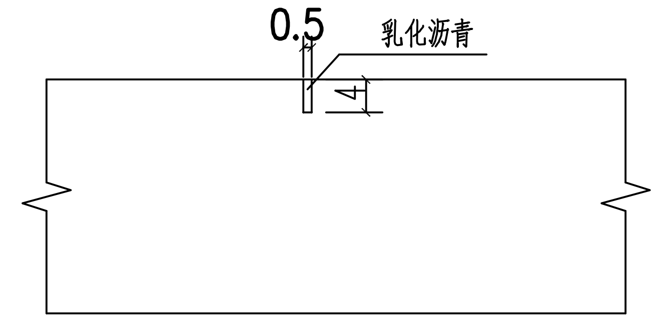

缩缝大样图

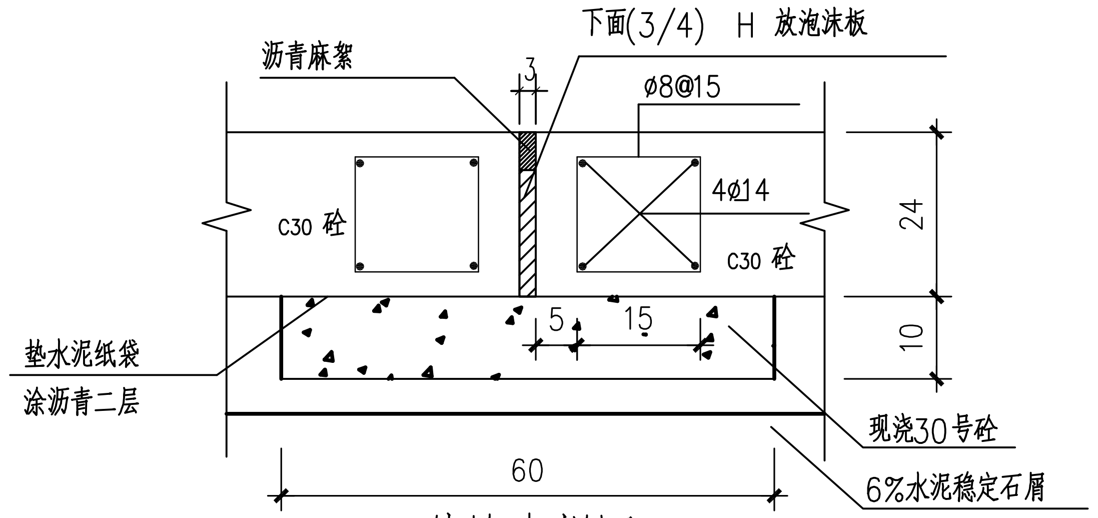

伸缝大样图

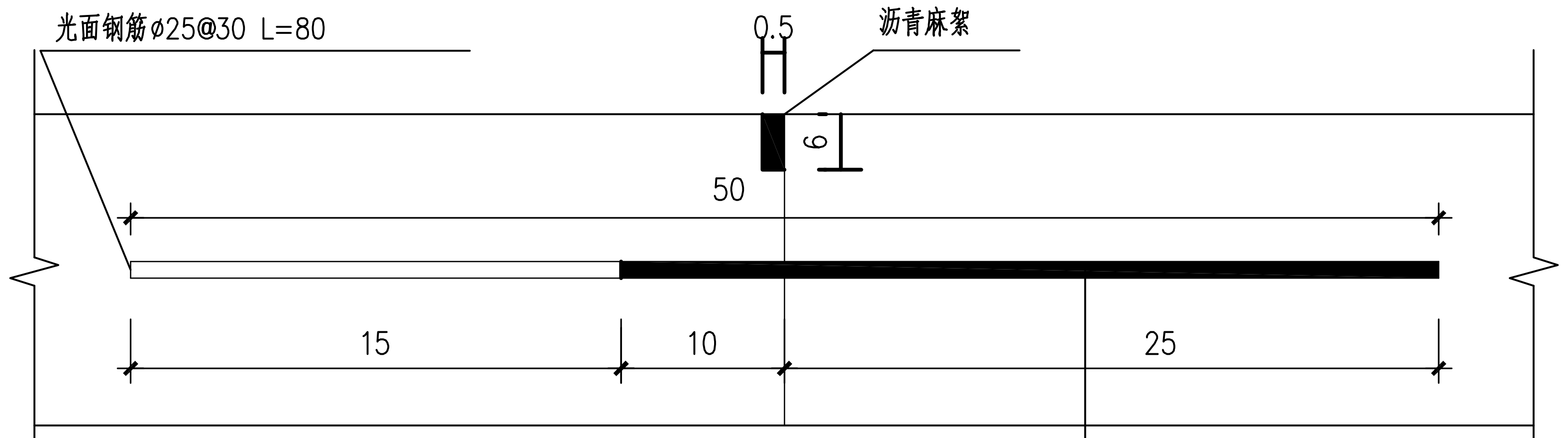

横向施工缝(横缝)大样

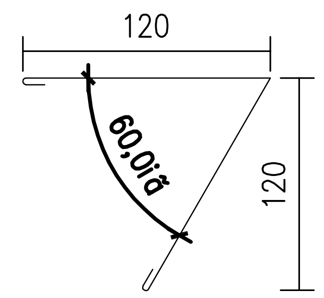

① 钢筋大样

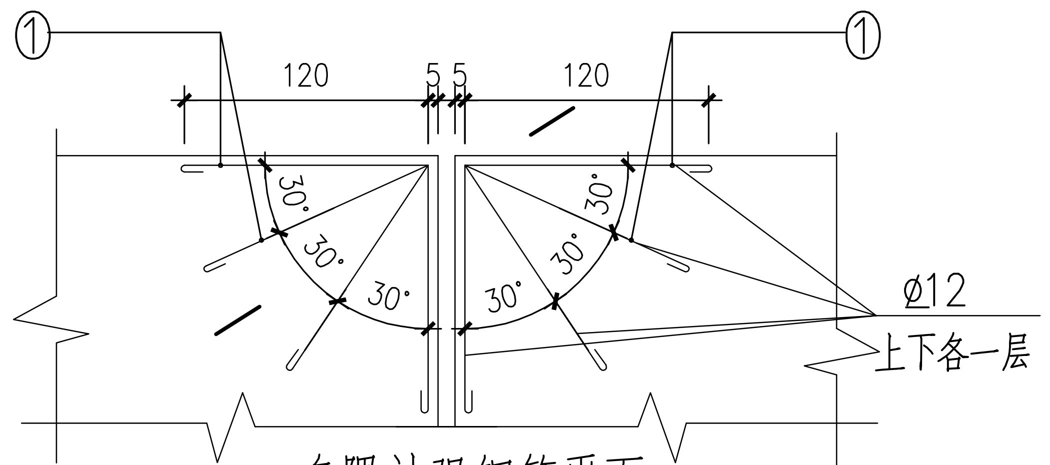

角隅补强钢筋平面

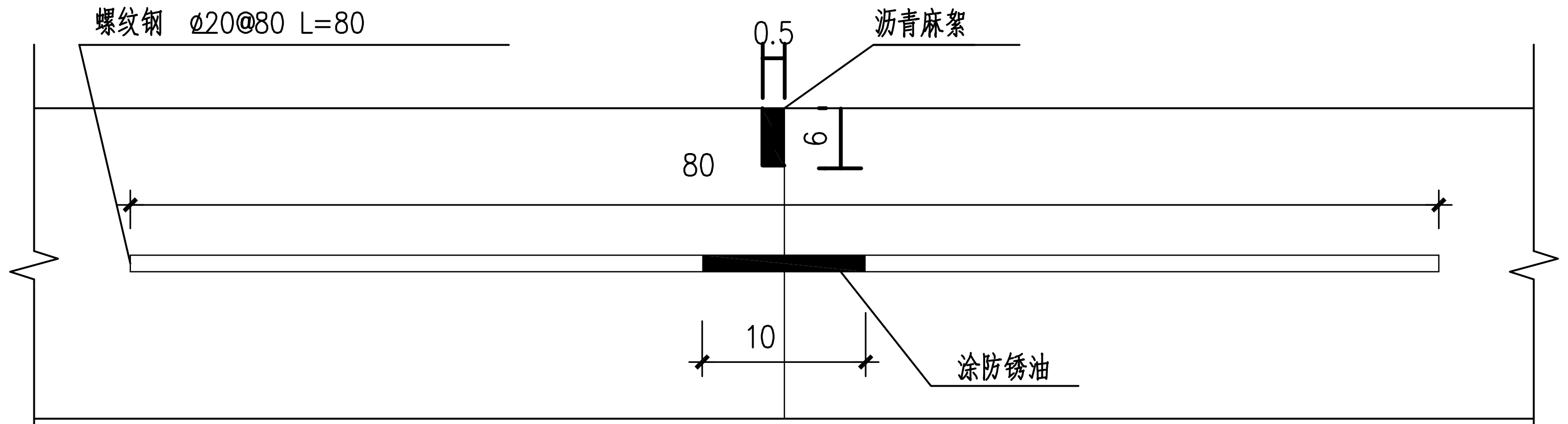

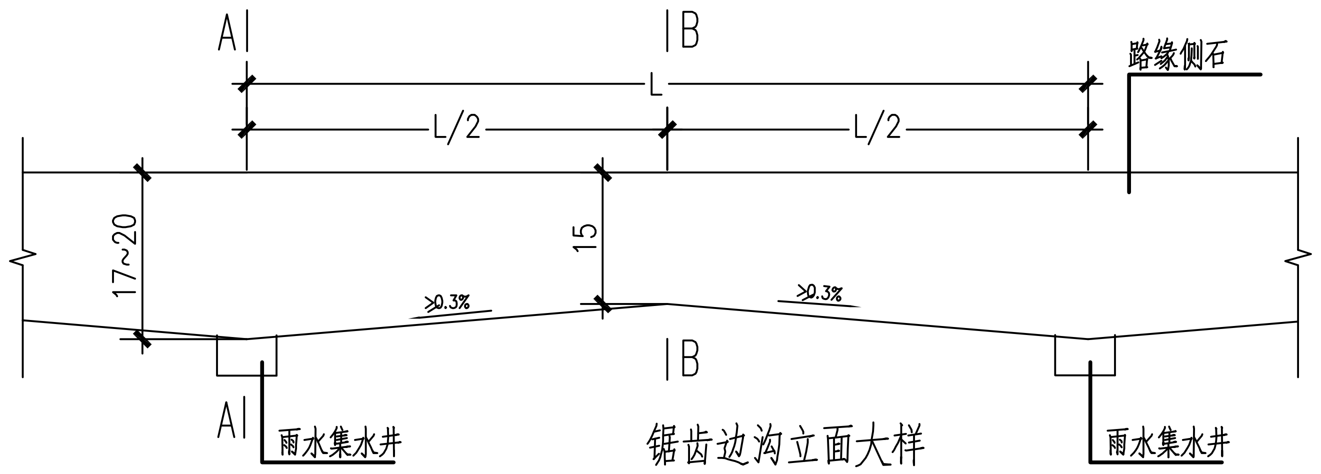

锯齿边沟立面大样

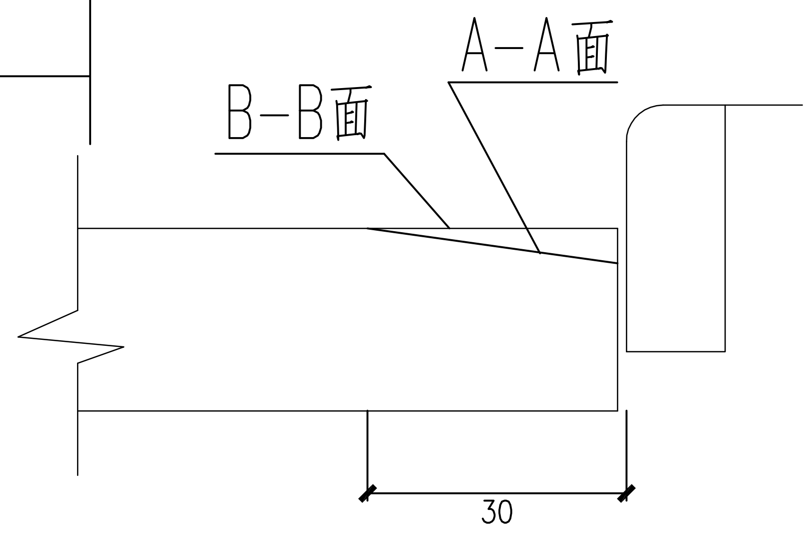

锯齿边沟剖面大样

说明:

1. 本图尺寸单位除注明外,钢筋为mm,其余为cm.
2. 人行道用M10#砂浆抹缝,稳定层必须用机拌压实.
3. 混凝土路面压横纹.路面混凝土弯拉标准强度不小于4.5MPa.
4. 混凝土路面层横向接缝间距为5m,面层板的长宽比不超过1.30,面积不大于25平米。
5. 一次铺筑宽度小于路面宽度或每日施工结束和因临时原因中断施工时,应设置施工缝。
纵向施工缝应与路线中线平行,横向施工缝应尽可能选在缩缝或伸缝处。
一次铺筑路面宽度在3~4.5m米范围内,并设纵缝。纵缝应与路线中线平行,
在路面等宽的路段内或路面变宽路段的等宽部分,纵缝的间距和形式应保持一致。
路面变宽段的加宽部分与等宽部分之间,以纵向施工缝隔开。加宽板在变宽段起
点和终点处的宽度不应小于1米。
6. 在邻近桥梁或其他固定构造物处或与其他道路相交处应设置横向伸缝。
伸缝最外侧传力杆距纵向接缝或自由边的距离为15~25cm。
7. 伸缝、施工缝和自由边的面层角隅及锐角面层角隅,宜配置角隅补强钢筋。
8. 道路纵坡<0.3%的道路采用锯齿式边沟排水,i值随锯齿边沟的高度不同而变化.。

HcDesige
广东省华城建筑设计有限公司
GUANGDONG HUACHENG DESIGN INSTITUTE Co.,Ltd

设计证书编号:
DESIGN GRADE & CERTIFICATE NO:
建筑工程甲级: A144020237
规划编制乙级: 182001
园林设计乙级: A244020234

其他:北

设计 DESIGNED BY	黄安柳	黄安柳
校对 CHECKED BY	伍则辉	伍则辉
专业负责人 CHIEF ENGI.	苏政辉	苏政辉
审核 VFERIFIED BY	苏政辉	
审定 APPROVED BY	苏政辉	苏政辉
项目负责人 CAPTAIN	苏政辉	
设计阶段 STATUS	建筑-施工图	
图纸名称 TITTLE	路面结构大样图	
图别 DRAWING TYPE	建筑	版次 NO. 第一版
出图日期 DATE	2020.06	图号 DRAWING NO. JS-10
建设单位 CLIENT	望牛墩镇横沥股份经济联合社	
工程名称 PROJECT	横沥村小公园改造工程	
盖章		

暖通	给排水	工艺	自控
建筑	结构	电气	通讯

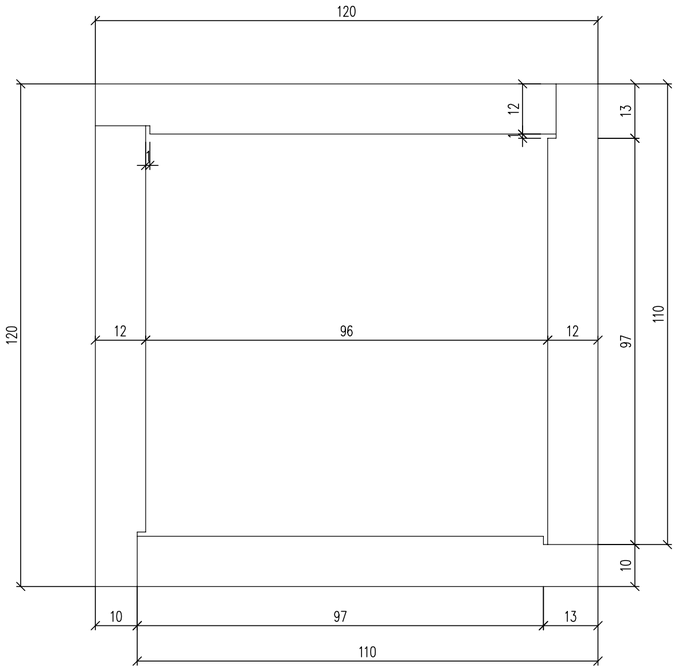

① 混凝土树池边框平面布置图

(一根边框)

编号	直径 (mm)	长度 (cm)	钢筋型式	根 数	共长 (m)	重量 (kg)	总重 (kg)
N1	Φ6	112	104	2	2.84	0.495	1.375
N2	Φ6	98	90	2	2.56	0.433	
N3	Φ6	40.4	10.2, 7.2, 10, 13	5	2.02	0.447	

钢筋数量表

说明:

1.图中尺寸单为厘米。

2.树池用C20混凝土预制,每根树池边框砼用量为0.0248m³。

3.树池尺寸为150cmx150cm,树池中对中间隔为4.5米。

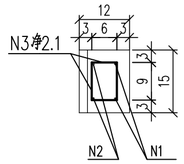

I-I

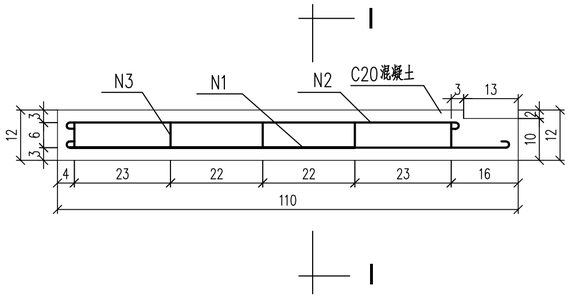

钢筋混凝土框平面图

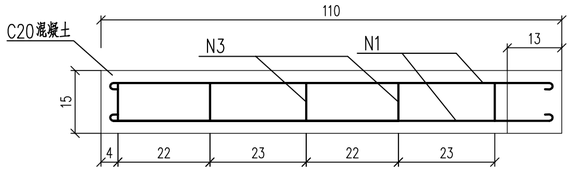

钢筋混凝土框立面图

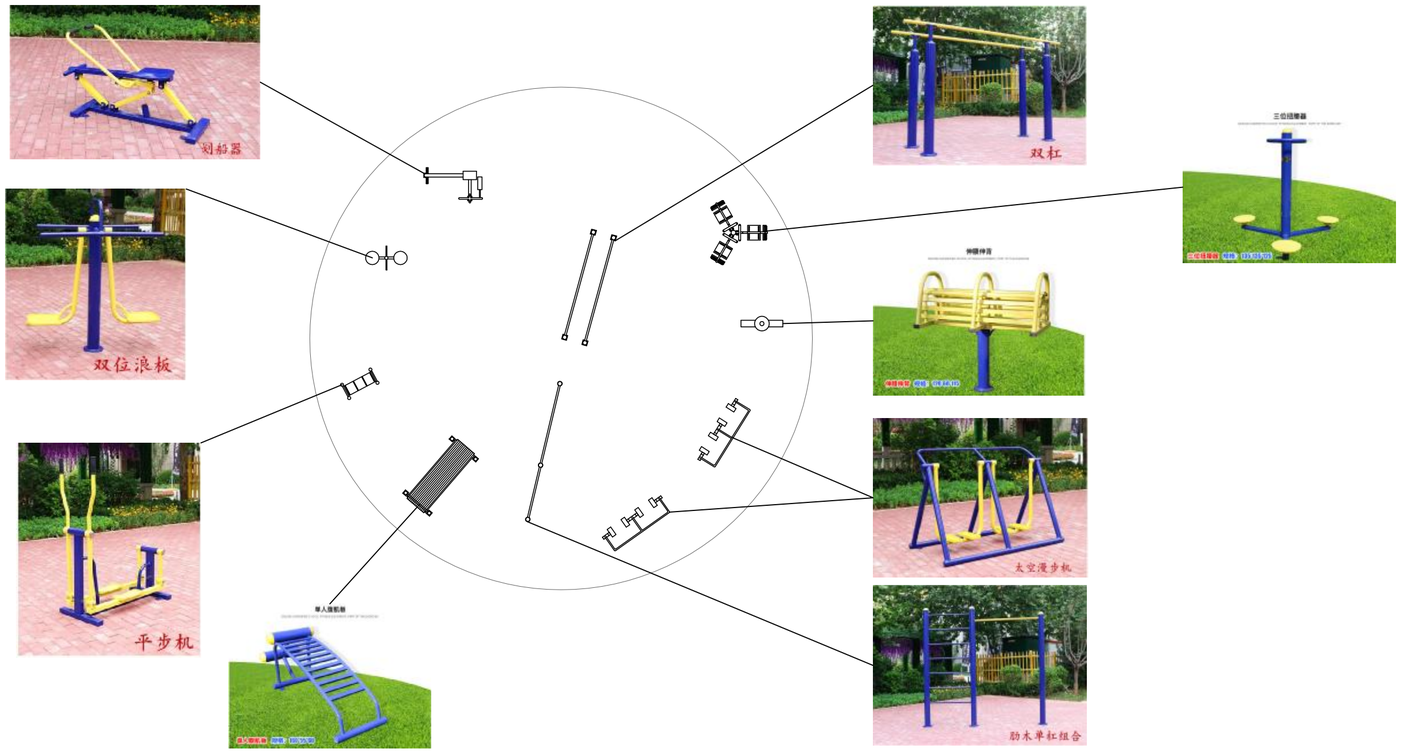

② 健身器材布置大样图

健身器材由甲方自行采购,不在本次施工范围内

广东省华城建筑设计有限公司
GUANGDONG HUACHENG DESIGN INSTITUTE Co.,Ltd

设计证书编号:
DESIGN GRADE & CERTIFICATE NO:
建筑工程甲级: A144020237
规划编制乙级: 182001
园林设计乙级: A244020234

其 他:

设计 DESIGNED BY	黄安柳	黄安柳
校对 CHECKED BY	伍则辉	伍则辉
专业负责人 CHIEF ENGI.	苏政辉	苏政辉
审核 VFERIFIED BY	苏政辉	苏政辉
审定 APPROVED BY	苏政辉	苏政辉
项目负责人 CAPTAIN	苏政辉	苏政辉
设计阶段 STATUS	建筑-施工图	
图纸名称 TITTLE	树池大样图 健身器材布置大样图	
图别 DRAWING TYPE	建 筑	版次 NO. 第一版
出图日期 DATE	2020.06	图号 DRAWING NO. JS-11
建设单位 CLIENT	望牛墩镇横沥股份经济联合社	
工程名称 PROJECT	横沥村小公园改造工程	
盖章		

建筑	结构	电气	通讯
暖通	给排水	工艺	自控

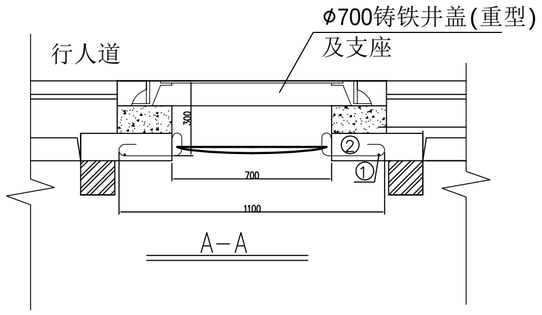

A—A

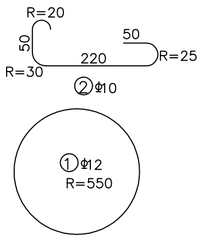

钢筋简图

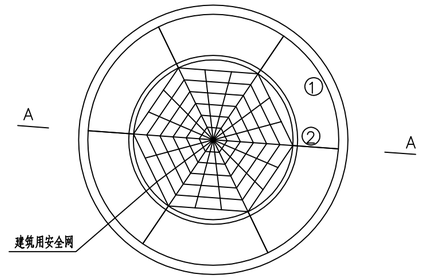

井筒安全网平面图

编号	钢筋形式	安全网						
		规格(mm)	长度(mm)	数量(根)	总长(m)	重量(kg)	总重量(kg)	安全网(R=400)
①	320 550	Φ12	3776	1	3.776	3.36	5.24	1张
②	R=20 50 50 220 R=30 R=25	Φ10	508.664	6	3.054	1.88		

说明:
1.本图尺寸均以毫米为单位。
2.钢筋可预制成片,砌入井筒内,露出弯钩头,钢筋涂防锈漆两道。
3.安全网采用尼龙材料。

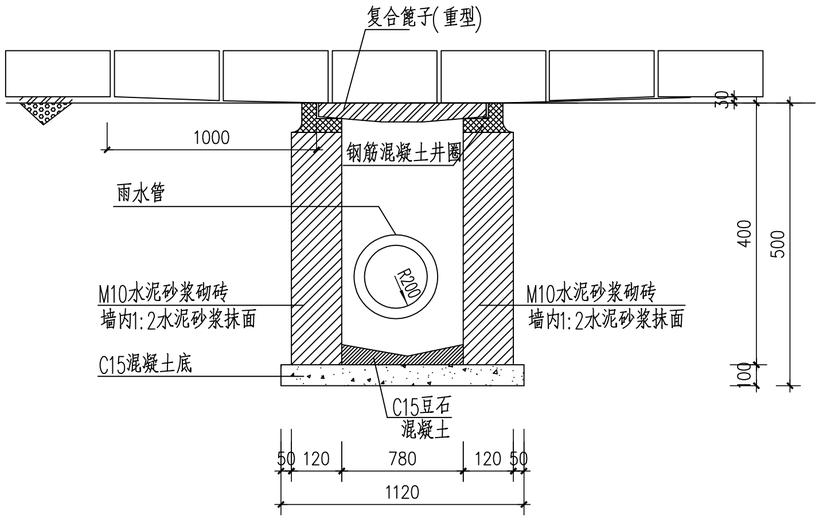

1—1剖面图

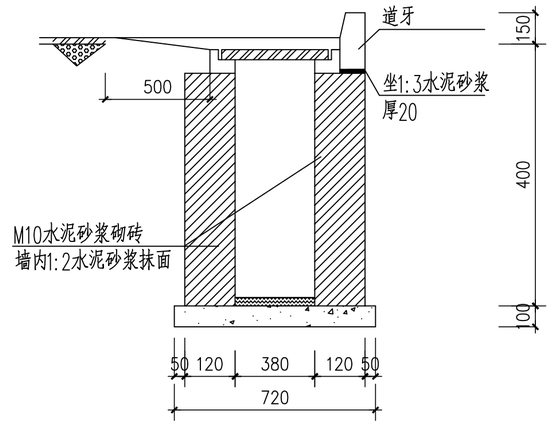

2—2剖面图

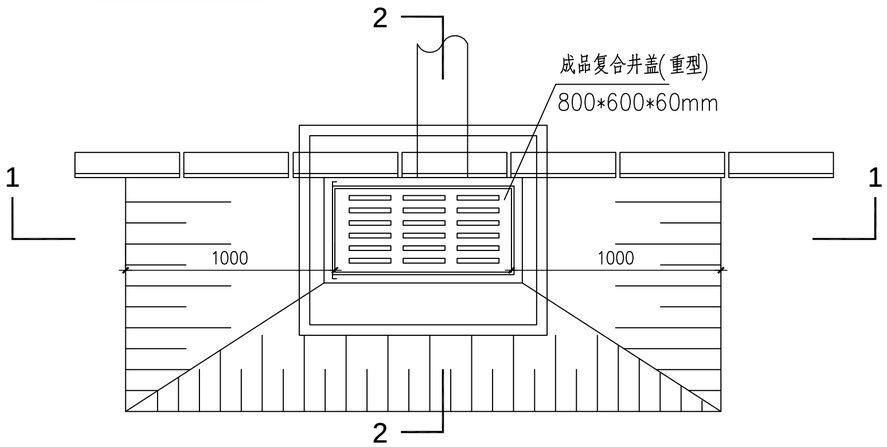

平面图

管井做法以SS—02<道路排水平面设计图一>为准

说明: 1.单位:毫米
2.每15米设雨水口一组,砌体砂浆饱满,砌砖不应有通缝,雨水管口与井内墙平,雨水管排水坡度不小于1%.
3.检查井盖,篦子采用复合井盖,复合篦子(重型)。
4.盖板下面设成品防坠网

广东省华城建筑设计有限公司
GUANGDONG HUACHENG DESIGN INSTITUTE Co.,Ltd

设计证书编号:
DESIGN GRADE & CERTIFICATE NO:
建筑工程甲级: A144020237
规划编制乙级: 182001
园林设计乙级: A244020234

其他:

设计 DESIGNED BY	黄安柳	黄安柳
校对 CHECKED BY	伍则辉	伍则辉
专业负责人 CHIEF ENGI.	苏政辉	苏政辉
审核 VFERIFIED BY	苏政辉	
审定 APPROVED BY	苏政辉	苏政辉
项目负责人 CAPTAIN	苏政辉	
设计阶段 STATUS	建筑-施工图	
图纸名称 TITTLE	检查井防坠落设计图 偏沟式单箅雨水口(铸铁井圈)	
图别 DRAWING TYPE	建 筑	版次 NO. 第一版
出图日期 DATE	2020.06	图号 DRAWING NO. JS-12
建设单位 CLIENT	望牛墩镇横沥股份经济联合社	
工程名称 PROJECT	横沥村小公园改造工程	
盖章		

建筑	结构	电气	通讯
暖通	给排水	工艺	自控

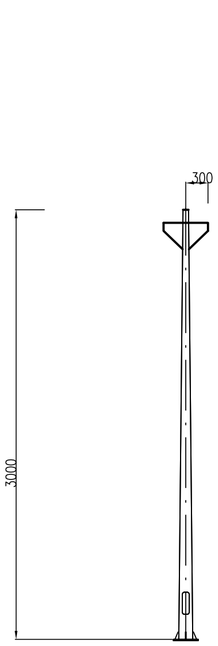

庭院灯安装外墙大样图 1:20

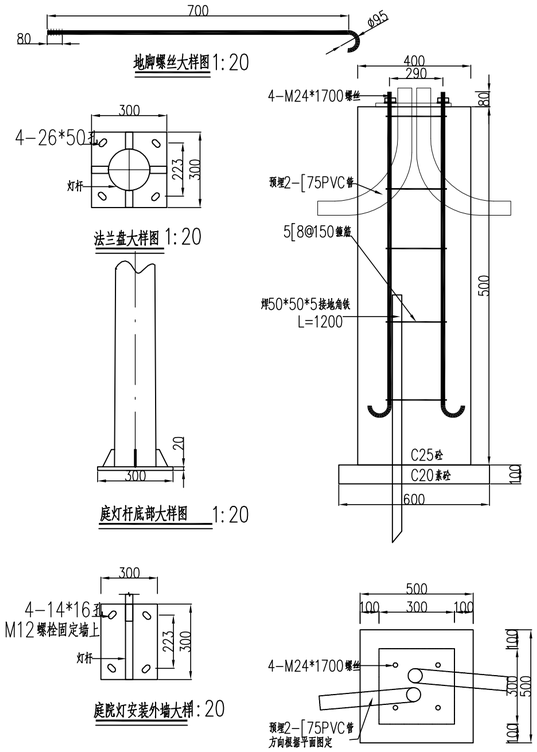

单个基础工程数量表

序	名称	型号规格	单位	数量
1	地脚螺丝	4-M24长0.7m	kg	13.33
2	箍筋	8-Φ8长0.6m	kg	1.26
3	砼	C25	m^3	0.10
4	素砼	C20	m^3	0.04
5	PVC管	Φ75	m	2.5
6	接地角铁	50*50*5长1.2m	kg	5.16
7	挖土方		m^3	0.2

说明:

1、图中单位为mm.

2、灯杆材料采用热镀锌钢管,灯杆上口径为120mm，下口径为150mm，壁厚≥4mm,灯杆喷涂颜色及灯杆型状由甲方确定.

3、法兰盘必须保持水平，地脚螺栓保持垂直，灯杆与法兰盘连接处要加设劲板。

4、基础应落在实土上,若遇软土则作换土处埋,地基承载力≥100KPa,整个基础要求坚实,牢固,现场捣制时须注意整个墩的水平.回填压实度必须按路基设计标准。

5、基础螺柱与接地角铁需焊接,并做防腐处理,且接地电阻≤10Ω,如接地电阻>10Ω,则另加装接地体,保证重复接地电阻不大于10Ω.

6、所有预埋件尺寸，待定货后根据有关资料核对后方可施工，如有误差应通知设计人员修改.

7、路灯安装完成后,需用水泥沙浆包封基础,当灯杆安装于人行道时,包封顶面与人行道铺装面水平.当灯杆安装于绿化带时,包封顶面高出绿化带地面100mm.

ZR-YJV-4x25+1x16-PC50WC,FC引自配电房普通回路

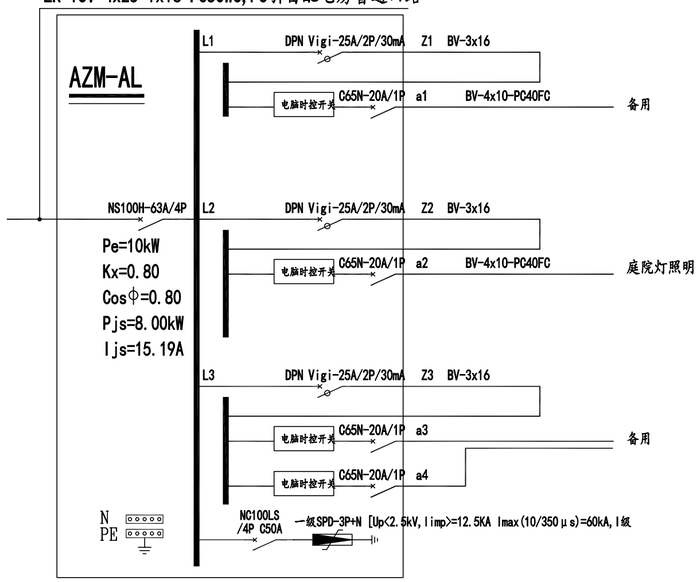

配电系统图

4	⊗	庭院灯(LED50W)	
3	○	手孔井	做法详07SD101-8,120页小型电缆手孔井。
2	——	电缆穿管埋地	人行道埋深不小于0.7m，车行道改用相同规格的钢管，埋深不小于1m
1	▬	动力配电、控制箱	
序号	图例	名称	备注

广东省华城建筑设计有限公司
GUANGDONG HUACHENG
DESIGN INSTITUTE Co.,Ltd

设计证书编号:
DESIGN GRADE & CERTIFICATE NO:
建筑工程甲级: A144020237
规划编制乙级: 182001
园林设计乙级: A244020234

其 他:

设计 DESIGNED BY	黄安柳	黄安柳
校对 CHECKED BY	伍则辉	伍则辉
专业负责人 CHIEF ENGI.	苏政辉	苏政辉
审核 VFERIFIED BY	苏政辉	苏政辉
审定 APPROVED BY	苏政辉	苏政辉
项目负责人 CAPTAIN	苏政辉	苏政辉
设计阶段 STATUS	建筑-施工图	
图纸名称 TITTLE	配电系统图 路灯大样图	
图别 DRAWING TYPE	建 筑	版次 NO. 第一版
出图日期 DATE	2020.06	图号 DRAWING NO. JS-15
建设单位 CLIENT	望牛墩镇横沥股份经济联合社	
工程名称 PROJECT	横沥村小公园改造工程	

盖章

建筑	结构	电气	通讯
暖通	给排水	工艺	自控

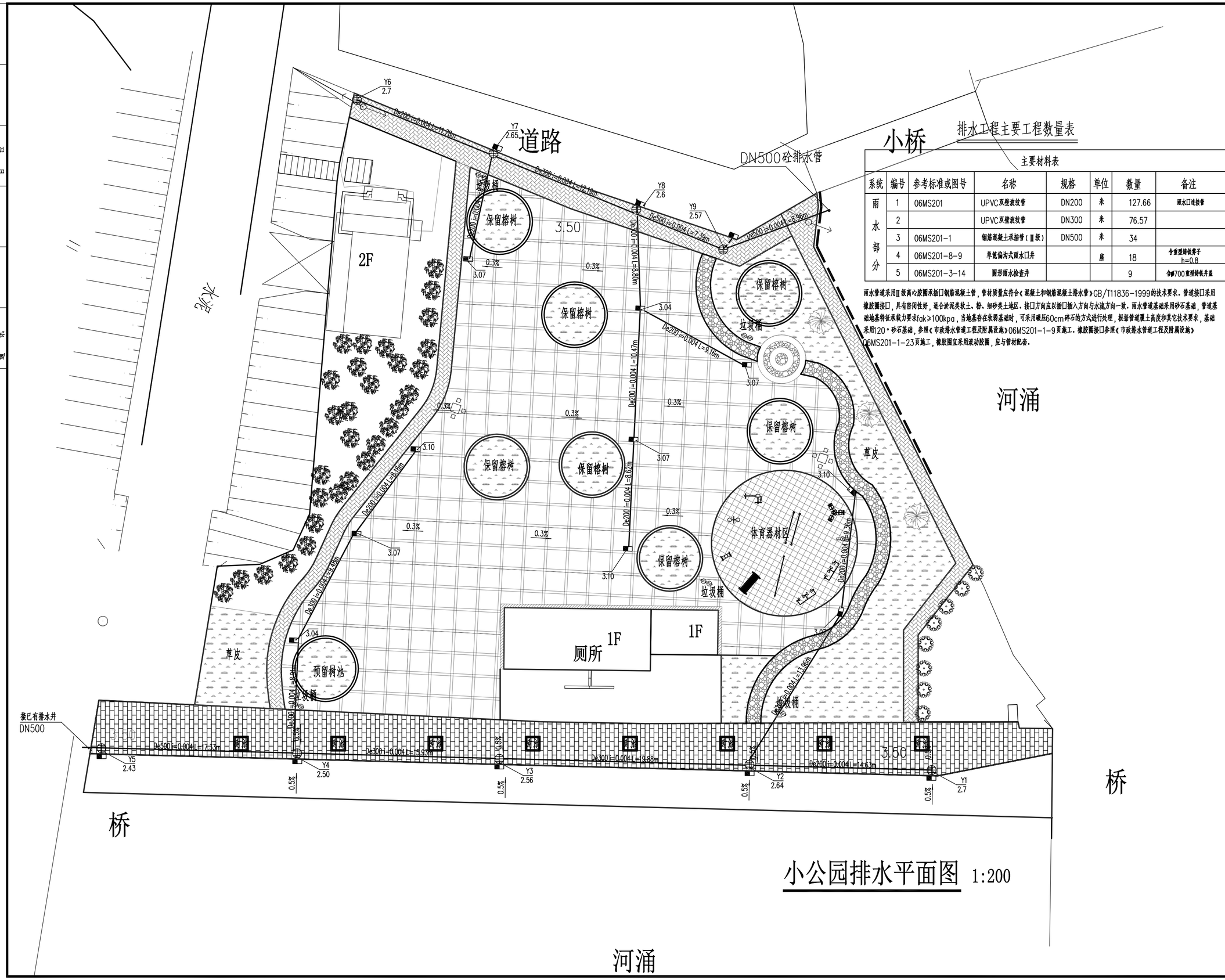

小公园排水平面图 1:200

排水工程主要工程数量表

主要材料表

系统	编号	参考标准或图号	名称	规格	单位	数量	备注
雨水部分	1	06MS201	UPVC双壁波纹管	DN200	米	127.66	雨水口连接管
	2		UPVC双壁波纹管	DN300	米	76.57	
	3	06MS201-1	钢筋混凝土承插管(Ⅱ级)	DN500	米	34	
	4	06MS201-8-9	单箅偏沟式雨水口井		座	18	含重型铸铁篦子 h=0.8
	5	06MS201-3-14	圆形雨水检查井			9	含φ700重型铸铁井盖

雨水管道采用Ⅱ级离心胶圈承插口钢筋混凝土管，管材质量应符合《混凝土和钢筋混凝土排水管》GB/T11836-1999的技术要求。管道接口采用橡胶圈接口，具有密闭性好，适合淤泥夹软土、粉、细砂类土地区。接口方向应以插口插入方向与水流方向一致。雨水管道基础采用砂石基础，管道基础地基特征承载力要求fak≥100kpa，当地基存在软弱基础时，可采用碾压60cm碎石的方式进行处理，根据管道覆土高度和其它技术要求，基础采用120°砂石基础，参照《市政排水管道工程及附属设施》06MS201-1-9页施工。橡胶圈接口参照《市政排水管道工程及附属设施》06MS201-1-23页施工，橡胶圈宜采用滚动胶圈，应与管材配套。

建筑	结构	电气	通讯
暖通	给排水	工艺	自控

Hc Design
广东省华城建筑设计有限公司
GUANGDONG HUACHENG DESIGN INSTITUTE Co.,Ltd
设计证书编号：
DESIGN GRADE & CERTIFICATE NO:
建筑工程甲级：A144020237
规划编制乙级：182001
园林设计乙级：A244020234

其他：

设计 DESIGNED BY	黄安柳	黄安柳
校对 CHECKED BY	伍则辉	伍则辉
专业负责人 CHIEF ENGI.	苏政辉	苏政辉
审核 VFERIFIED BY	苏政辉	苏政辉
审定 APPROVED BY	苏政辉	苏政辉
项目负责人 CAPTAIN	苏政辉	苏政辉
设计阶段 STATUS	建筑-施工图	
图纸名称 TITTLE	小公园排水平面图	
图别 DRAWING TYPE	建 筑	版次 NO. 第一版
出图日期 DATE	2020.06	图号 DRAWING NO. JS-12
建设单位 CLIENT	望牛墩镇横沥股份经济联合社	
工程名称 PROJECT	横沥村小公园改造工程	
盖章		

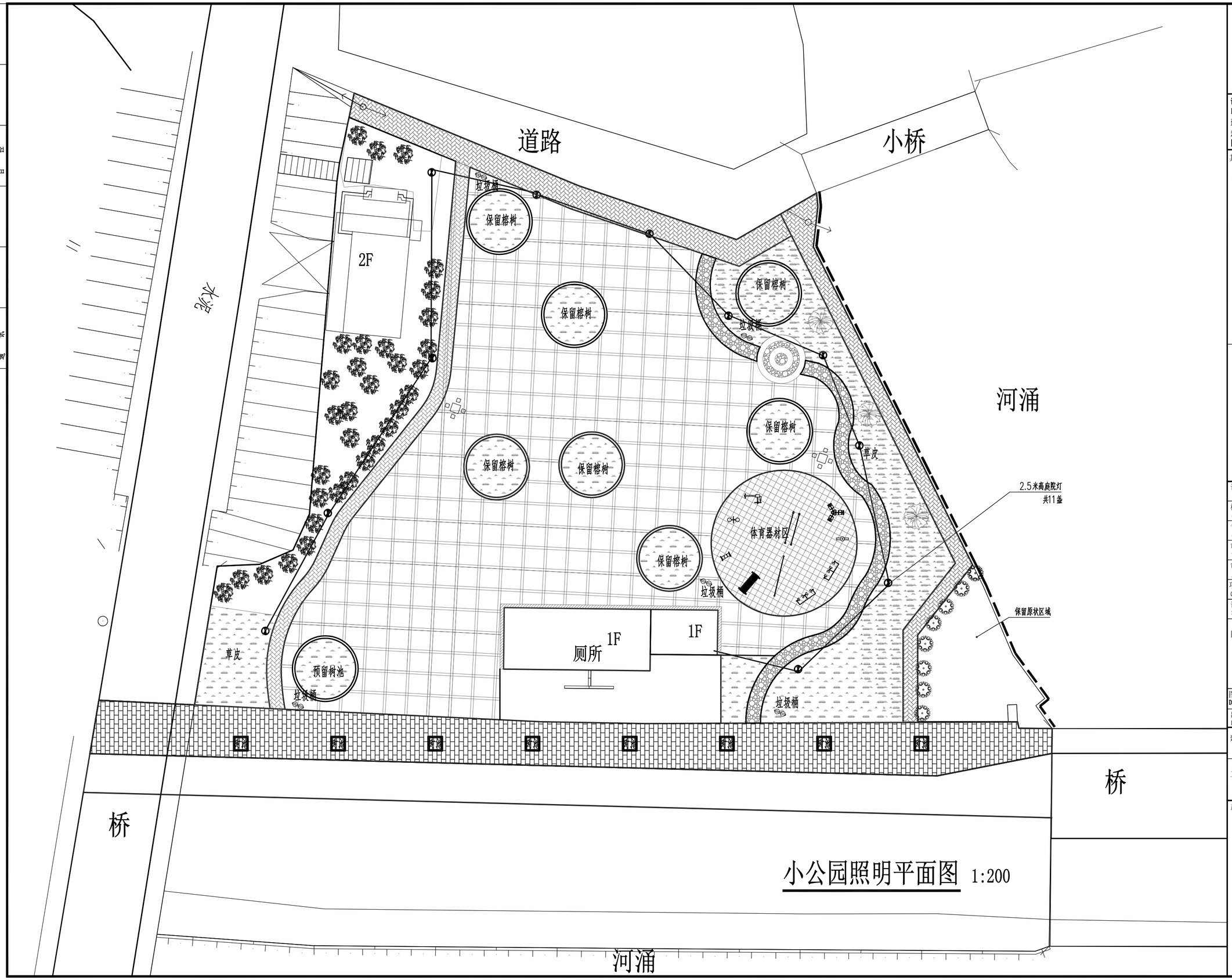

建筑		暖通	
结构		给排水	
电气		工艺	
通讯		自控	

广东省华城建筑设计有限公司
GUANGDONG HUACHENG DESIGN INSTITUTE Co.,Ltd

设计证书编号:
DESIGN GRADE & CERTIFICATE NO:
建筑工程甲级: A144020237
规划编制乙级: 182001
园林设计乙级: A244020234

其 他:

设计 DESIGNED BY	黄安柳	黄安柳
校对 CHECKED BY	伍则辉	伍则辉
专业负责人 CHIEF ENGI.	苏政辉	苏政辉
审核 VFERIFIED BY	苏政辉	苏政辉
审定 APPROVED BY	苏政辉	苏政辉
项目负责人 CAPTAIN	苏政辉	苏政辉
设计阶段 STATUS	建筑-施工图	
图纸名称 TITTLE	小公园照明平面图	
图别 DRAWING TYPE	建 筑	版次 NO. 第一版
出图日期 DATE	2020.06	图号 DRAWING NO. JS-13
建设单位 CLIENT	望牛墩镇横沥股份经济联合社	
工程名称 PROJECT	横沥村小公园改造工程	
盖章		