图纸目录

建设单位	东莞市望牛墩镇望联股份经济联合社	工程号	1DG1808327	第1张	共1张
工程名称	东莞市望牛墩镇望联村河东路下五坊水闸桥涵改造工程	图　别	建筑		
日　期	2018 年08月	图号	JS-00		

序号	图别	图号	图纸名称	图幅	备注
01.	建筑	JS-00	图纸目录	A4	
02.	建筑	JS-01	拆除平面布置图	A2	
03.	建筑	JS-02	改造平面布置图	A2	
04.	建筑	JS-03	涵洞大样图	A2	
05.	建筑	JS-04	溪堤大样图	A2	
06.	建筑	JS-05	栏杆大样图	A2	
07.	建筑	JS-06	集水井大样图	A2	
08.	建筑	JS-07	土袋围堰示意图	A4	

备注

设计:	张　辉	张辉	审定:	张进翔	张进翔	审核:	张进翔	张进翔
校对:	张进鹏		项目负责人:	张进翔		专业负责人:	张进翔	

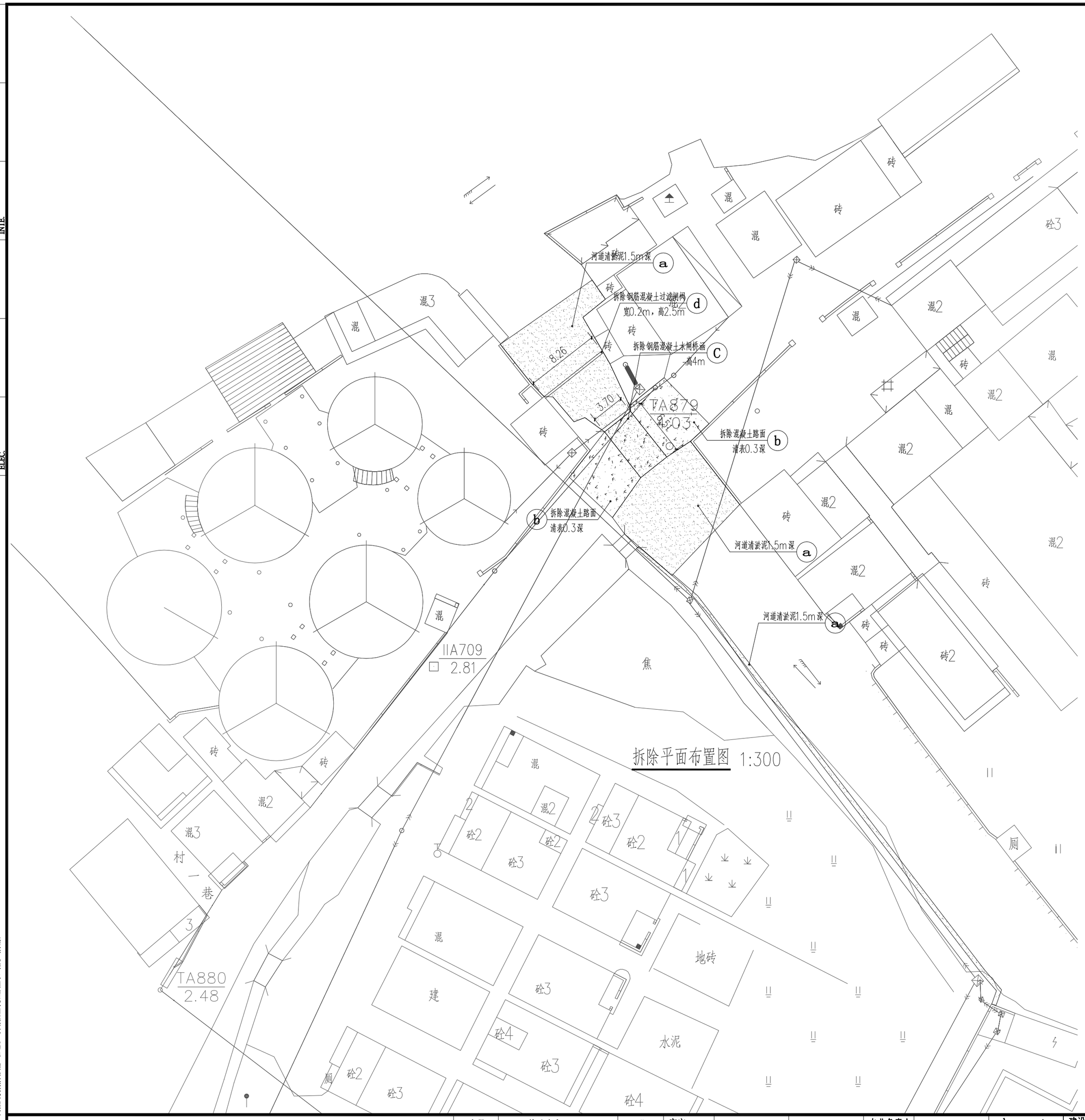

说明：1.本工程为东莞市望牛墩镇河东路下五坊水闸桥涵改造工程

2.本工程拆除内容为：a.清除河道淤泥，深1.5米，清除土方约432.528立方米；

b.破除混凝土路面，并挖土深0.3米，面积102平方米；

c.拆除钢筋混凝土水闸桥涵，面积24.103平方米；

d.拆除钢筋混凝土过滤闸阀，长8.26m

3.本图纸设计中均以米（m）为单位.

4.本工程设计中尺寸为参考尺寸，如与现场出入较大需更改图纸，施工方应通知设计单位协商解决。

建筑 ARCH.	
结构 STRU.	
电气 ELEC.	
给排水 PLUM.	
暖通 MECH.	
智能 INTE.	

本图版权属本院所有，未经许可，不得翻印复制作为其他工程之用，本图需加盖出图章方为有效，否则一律无效！

东莞市莞业建筑设计院有限公司
DONGGUAN GUANYE ARCHITECTURAL DESIGN CO., LTD
证书号(CERTIFICATE NUMBER)：A244029522
地　　址：广东省东莞市莞城区莞龙路永灿创富中心A区B栋二楼
电　　话(TEL)：0769-26990019

序号 NO.	修改内容 DESCRIPTION	日期 DATE

审定 APPROVED	张进翔	张进翔	专业负责人 CHIEF	张进翔	张进翔
项目负责人 PROJECT CHIEF	张进翔	张进翔	校对 CHECKED	张进鹏	
审核 IDENTIFIED	张进翔		设计 DESIGNED	张　辉	张辉

建设单位 CLIENT	东莞市望牛墩镇望联股份经济联合社	子项目名称 SUB-PROJECT		工程编号 JOB NO.	1DG1808327
项目名称 PROJECT	东莞市望牛墩镇望联村河东路下五坊水闸桥涵改造工程	图纸名称 TITLE	拆除平面布置图	比例 SCALE	
				日期 DATE	2018.08

阶段 STATUS	施工图
专业 DISCIPLINE	建筑
图号 DRAWING NO.	JS-01

白底复合

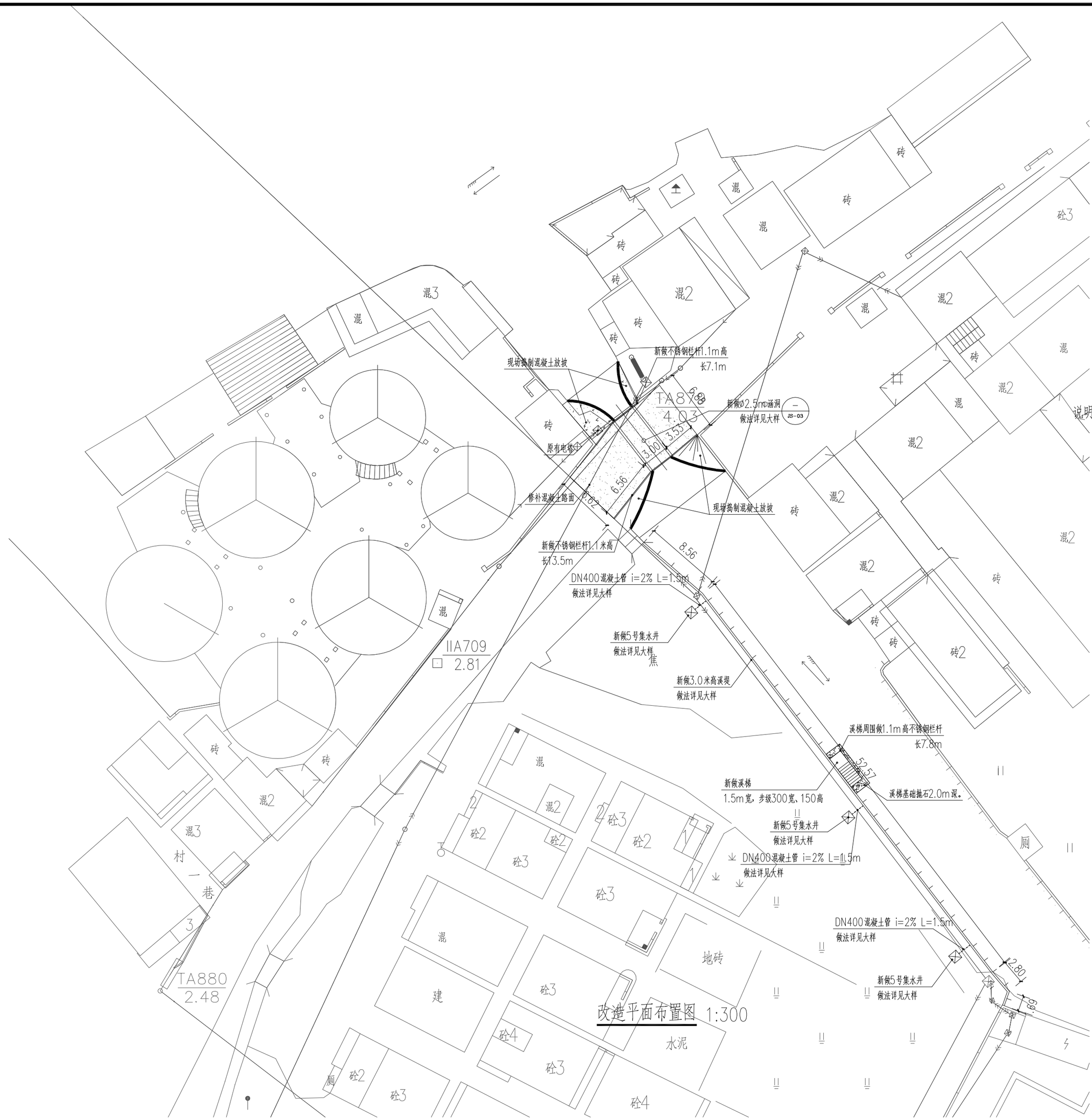

说明：1.本工程为东莞市望牛墩镇河东路下五坊水闸桥涵改造工程

2.本工程改造内容为：a.改造水闸桥涵，详见大样图及说明；

b.修复混凝土路面，新捣制200厚C30砼，面积102平方米；

c.新做溪堤，高3.0米，长65.62米；

d.涵洞桥面上新做1.1m高不锈钢栏杆，长20.6米。

e.新做溪梯，基础抛石2.0深，抛石20m³，溪梯宽1.5m，步急宽300、高150。

f.溪堤上新做1.1m高镀锌钢管，长64.42m

g.溪梯周围新做1.1m高不锈钢栏杆，长7.8米。

h.新做3个5号集水井，集水井与溪道用DN400混凝土管，i=2%，总长4.5m

3.本图纸设计中均以米（m）为单位.

4.本工程设计中尺寸为参考尺寸，如与现场出入较大需更改图纸，施工方应通知设计单位协商解决。

给排水 PLUM. | 暖通 MECH. | 智能 INTE.

建筑 ARCH. | 结构 STRU. | 电气 ELEC.

本图版权属本院所有，未经许可，不得擅用为制作为其他工程之用，未经擅自修改本院出图签章，否则一律无效!

东莞市莞业建筑设计院有限公司
DONGGUAN GUANYE ARCHITECTURAL DESIGN CO., LTD
证书号(CERTIFICATE NUMBER)：A244029522
地　址：广东省东莞市莞城区莞龙路永灿创富中心A区B栋二楼
电　话(TEL)：0769-26990019

序号 NO.	修改内容 DESCRIPTION	日期 DATE

审定 APPROVED	张进翔	张进翔	专业负责人 CHIEF	张进翔	张进翔
项目负责人 PROJECT CHIEF	张进翔	张进翔	校对 CHECKED	张进鹏	
审核 IDENTIFIED	张进翔		设计 DESIGNED	张　辉	张辉

建设单位 CLIENT	东莞市望牛墩镇望联股份经济联合社	子项目名称 SUB-PROJECT	
项目名称 PROJECT	东莞市望牛墩镇望联村河东路下五坊水闸桥涵改造工程	图纸名称 TITLE	改造平面布置图

工程编号 JOB NO.	1DG1808327	阶段 STATUS	施工图
比例 SCALE		专业 DISCIPLINE	建筑
日期 DATE	2018.08	图号 DRAWING NO.	JS-02

会签栏

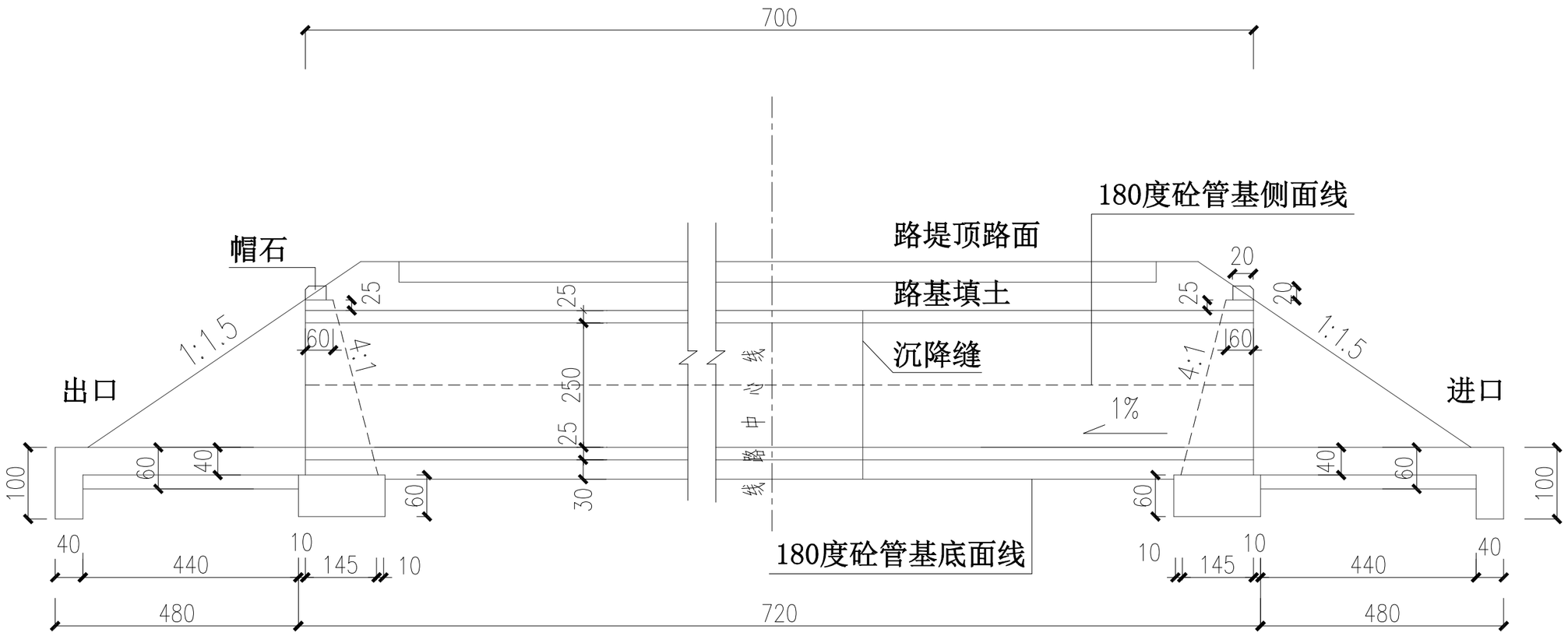

涵洞立剖面图

比例：1:100

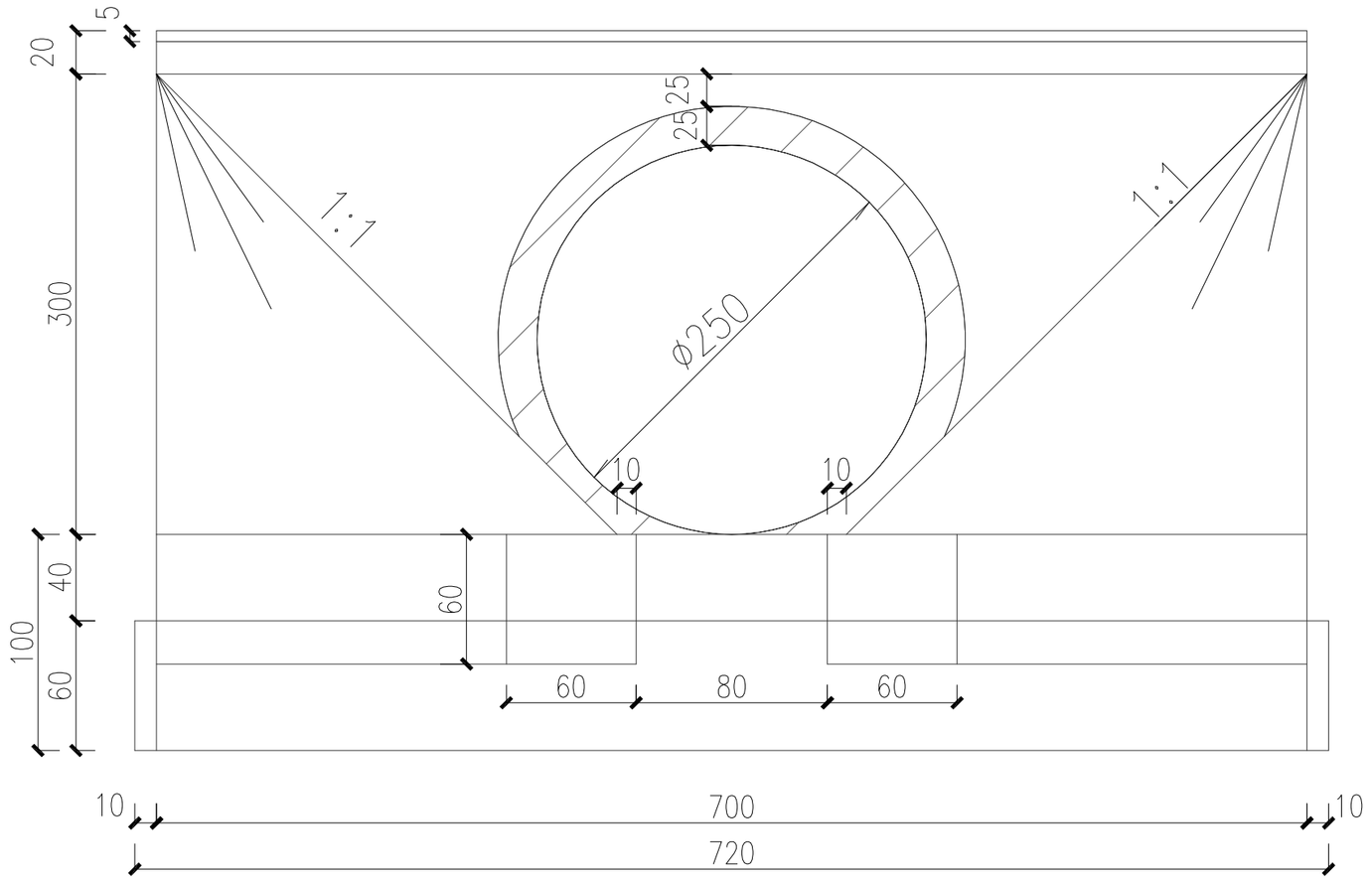

洞口立面图

比例：1:40

说明：

1、本图尺寸除标高以米计外其余均以厘米计；

2、本图高程系统采用国家基准高程系统；实际施工时应根据实测沟底标高确定进出口标高以保证过路管涵与现状沟渠接顺。施工管涵需开挖现状路堤，之后回填恢复路面，按总长20米计算恢复路面数量。

3、若地基承载力达到150Kpa时，基础直接放于土基上.

4、涵管采用国标 Ⅱ 级平口管,钢丝网水泥砂浆抹带接口,管壁厚25厘米，基础采用C15砼,洞口建筑采用M7.5浆砌片石结构；管槽回填管顶50厘米以下需回填石粉。

5、基础每10米对应于管节接头处设一道沉降缝,缝宽1厘米,沿沉降缝三面填塞15厘米的沥青麻筋；

6、锥坡铺砌厚度为30cm,锥体基础宽度及高度均为60cm；

7、A部分及B部分分开浇筑时,A部分表面要求做成毛面并冲洗干净；

8、涵洞设计荷载：城－B。

9、锥坡表面及端墙外露部分用M7.5砂浆勾凸缝,洞口铺砌表面用M7.5砂浆抹面(厚2厘米)。

东莞市莞业建筑设计院有限公司	序号 NO.	修改内容 DESCRIPTION	日期 DATE	审定 APPROVED	张进翔	专业负责人 CHIEF	张进翔	建设单位 CLIENT	东莞市望牛墩镇望联股份经济联合社	子项目名称 SUB-PROJECT		工程编号 JOB NO.	1DG1808327	阶段 STATUS	施工图
DONGGUAN GUANYE ARCHITECTURAL DESIGN CO., LTD				项目负责人 PROJECT CHIEF	张进翔	校对 CHECKED	张进鹏	项目名称 PROJECT	东莞市望牛墩镇望联村河东路下五坊水闸桥涵改造工程	图纸名称 TITLE	涵洞大样图	比例 SCALE		专业 DISCIPLINE	建筑
证书号(CERTIFICATE NUMBER)：A244029522 地 址：广东省东莞市莞城区莞龙路永灿创富中心A区B栋二楼 电 话(TEL)：0769-26990019				审核 IDENTIFIED	张进翔	设计 DESIGNED	张 辉					日期 DATE	2018.08	图号 DRAWING NO.	JS-03

结构专业	给排水 PLUM.	暖通 MECH.	智能 INTE.
建筑 ARCH.	结构 STRU.	电气 ELEC.	

本图版权属本院所有，未经书面允许，不得擅自复制和作为其他工程之用，未经同意或未经出图整修，否则一律无效

说明：1.本工程采用毛石挡土墙.挡土墙位置见总平面图
2.MU30毛石挡土墙块石. M7.5水泥砂浆砌筑.
3.毛石挡土墙.基础座落在粉质粘性土上,
地基承载力特征值按150KN/m²设计.基底必须一次挖成,不得搅动.
4.毛石挡土墙伸缩缝间距约15m缝宽30mm
缝内用沥青麻丝或浸沥青木板等材料填塞.
5.泄水孔：沿挡墙每隔2.0m纵横交错设置Φ100硬质塑料管圆孔
最下的泄水孔应至少高于河床500mm
6.反滤层作法：在泄水孔0.3m范围内填直径20mm左右的碎
石(或砾石),外围再填0.2m厚.直径3mm左右的碎石或砾石.
7.挡土墙内侧回填土应每隔300mm分层夯实,密实度达到90%
以上.土中添加砂石.

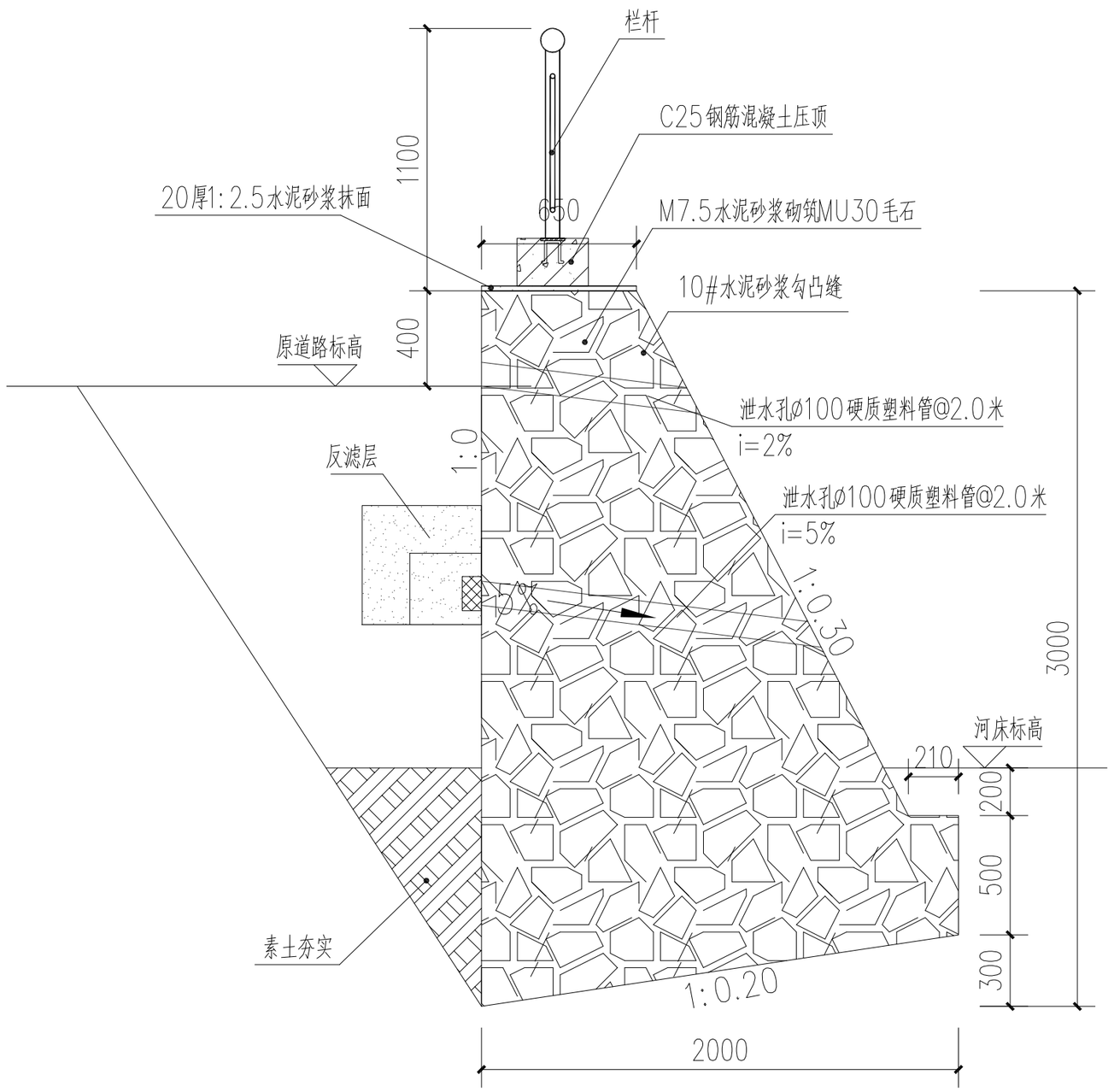

3.0米高溪堤大样图 1:30

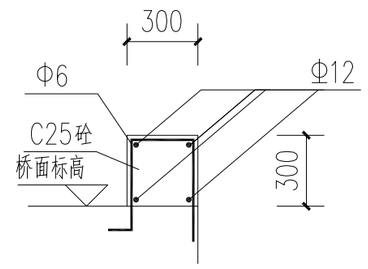

石堤压顶大样 1:30

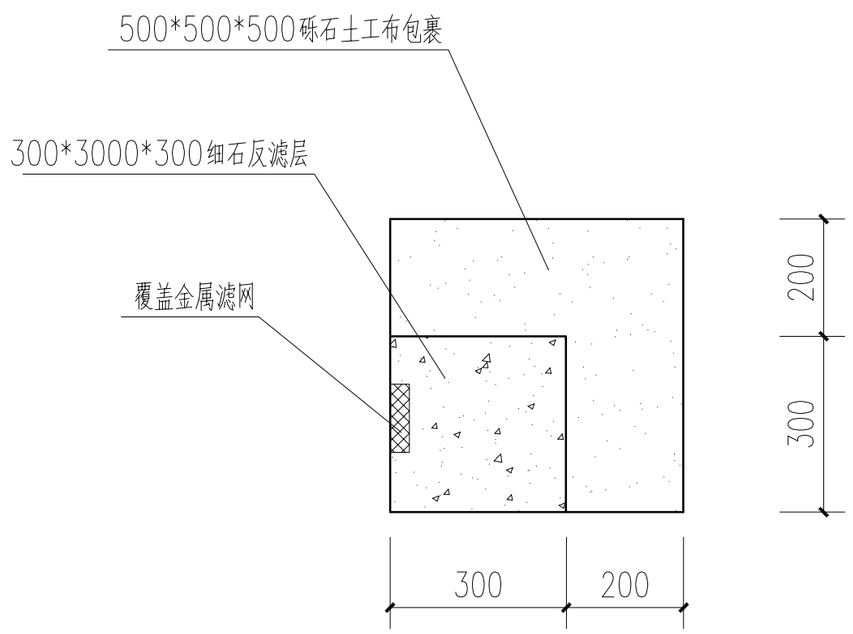

反滤层大样

东莞市莞业建筑设计院有限公司
DONGGUAN GUANYE ARCHITECTURAL DESIGN CO., LTD
证书号(CERTIFICATE NUMBER)：A244029522
地　　址：广东省东莞市莞城区莞龙路永灿创富中心A区B栋二楼
ADDRESS :NO.201 BUILDING B YONGCHUANG DISTRICT GUANCHENG
电　　话(TEL)：0769-26990019
电子邮箱(E-mail)：dgguanye@163.com

版修号 REV. NO.	修改内容 DESCRIPTION	日期 DATE

审定 APPROVED	俞文辉	俞文辉
项目负责人 PROJECT CHIEF	张进翔	
审核 IDENTIFIED	张进翔	张进翔
专业负责人 CHIEF	张进翔	张进翔
校对 CHECKED	张进鹏	张进鹏
设计 DESIGNED	张　辉	张辉
建设单位 CLIENT	东莞市望牛墩镇望联股份经济联合社	
项目名称 PROJECT	东莞市望牛墩镇望联村河东路下五坊水闸桥涵改造工程	
子项目名称 SUB-PROJECT		
图纸名称 TITLE	溪堤大样图	
工程编号 PROJECT NO.	1DG1808327	

设计阶段 DESIGN PHASE	施工图	专业 DISCIPLINE	建筑
图号 SHEET NO.	JS-04	比例 SCALE	1:50
版修号 REV. NO.	A0	日期 DATE	2018.07

建筑 ARCH.	
结构 STRU.	
电气 ELEC.	
给排水 PLUM.	
暖通 MECH.	
智能 INTE.	

本图版权属本院所有，未经许可，不得翻印仅供制作为该施工程之用，本院概不负责本图出现差错，否则一律无效!

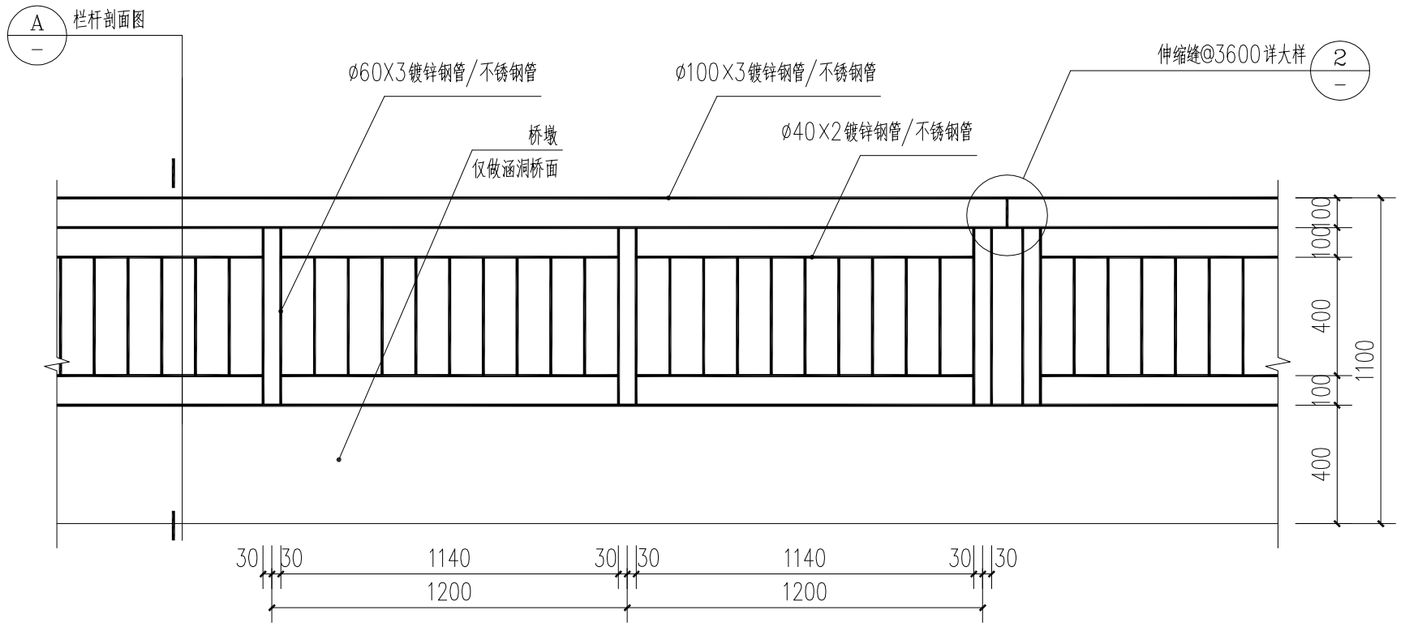

1 栏杆立面图 1:20

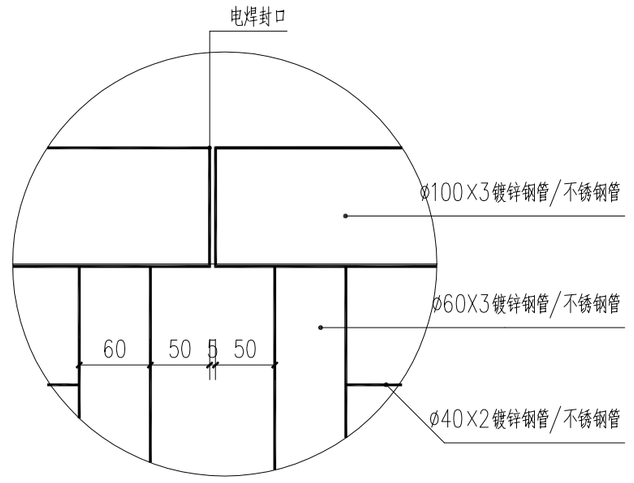

2 1:5

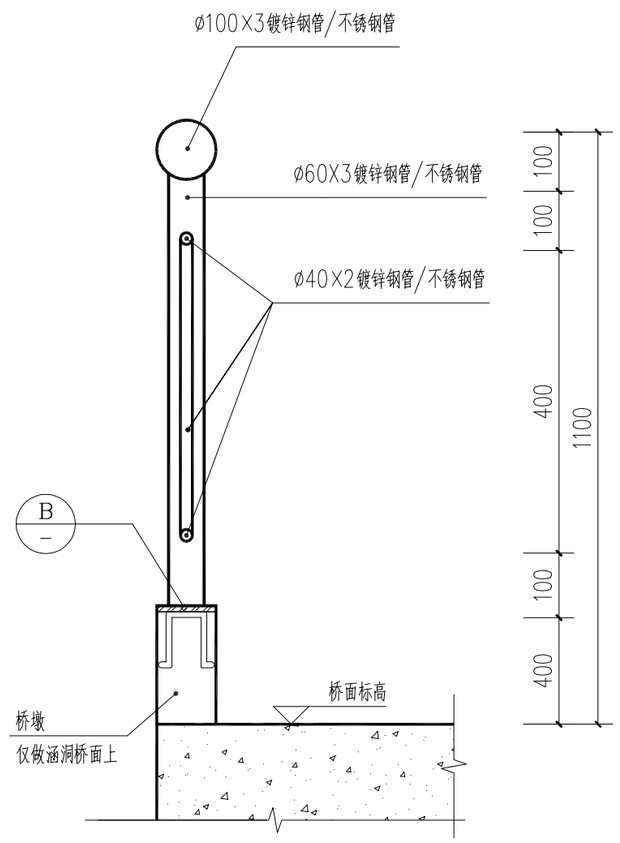

A 栏杆剖面图 1:10

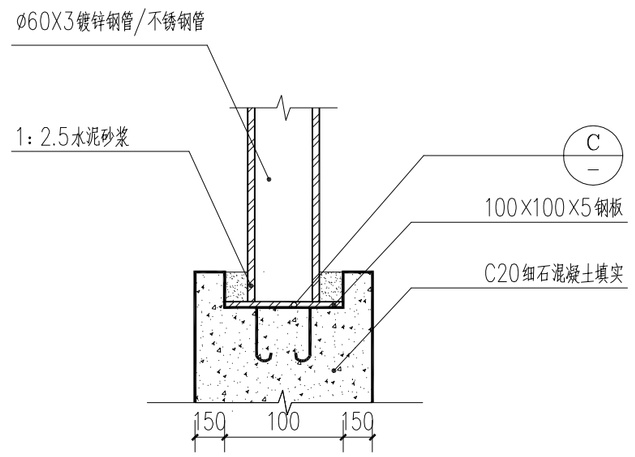

B 1:5

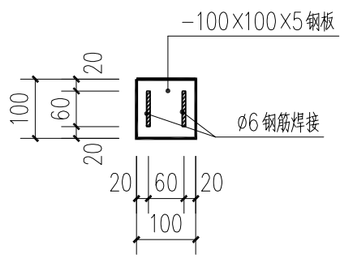

C 1:10

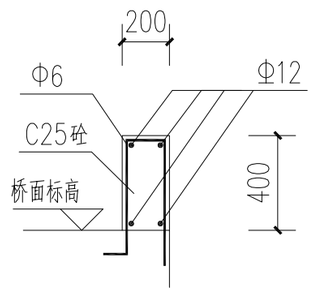

桥墩大样 1:30

仅在涵洞桥面上

给排水 PLUM.
暖通 MECH.
智能 INTE.
建筑 ARCH.
结构 STRU.
电气 ELEC.

本图版权属本院所有，未经许可，不得翻印仅制作为该工程之用，未经书面加盖本院出图图章等，否则一律无效!

东莞市莞业建筑设计院有限公司
DONGGUAN GUANYE ARCHITECTURAL DESIGN CO., LTD
证书号(CERTIFICATE NUMBER): A244029522
地　　址：广东省东莞市莞城区莞龙路永灿创富中心A区B栋二楼
ADDRESS :NO.201 BUILDING B YONGCHUANG DISTRICT GUANCHENG
电　　话(TEL): 0769-26990019
电子邮箱(E-mail): dgguanye@163.com

版修号 REV. NO.	修改内容 DESCRIPTION	日期 DATE

审定 APPROVED	俞文辉	
项目负责人 PROJECT CHIEF	张进翔	
审核 IDENTIFIED	张进翔	
专业负责人 CHIEF	张进翔	
校对 CHECKED	张进鹏	
设计 DESIGNED	张　辉	
建设单位 CLIENT	东莞市望牛墩镇望联股份经济联合社	
项目名称 PROJECT	东莞市望牛墩镇望联村河东路下五坊水闸桥涵改造工程	
子项目名称 SUB-PROJECT		
图纸名称 TITLE	栏杆大样图	
工程编号 PROJECT NO.	1DG1808327	

设计阶段 DESIGN PHASE	施工图	专业 DISCIPLINE	建筑
图号 SHEET NO.	JS-05	比例 SCALE	1:20
版修号 REV. NO.	A0	日期 DATE	2018.07

本图版权属本院所有，未经许可，不得翻印复制作为其他工程之用。本图需加盖本院出图签章，否则一律无效!

建筑 ARCH.			给排水 PLUM.		
结构 STRU.			暖通 MECH.		
电气 ELEC.			智能 INTE.		

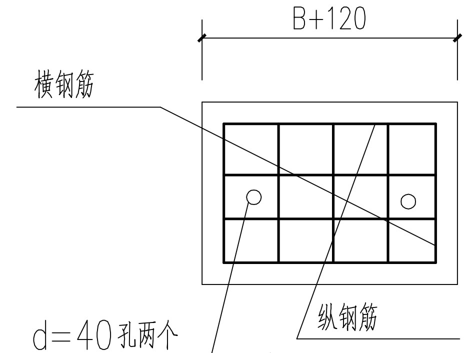

Ⅰ型井盖

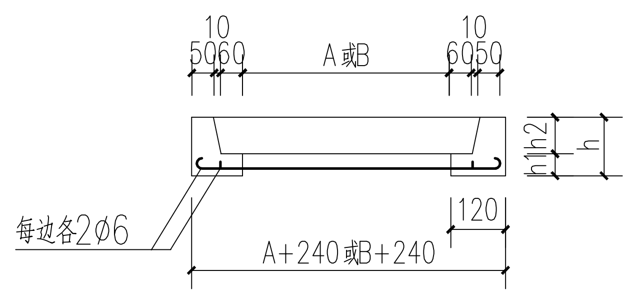

井框剖面

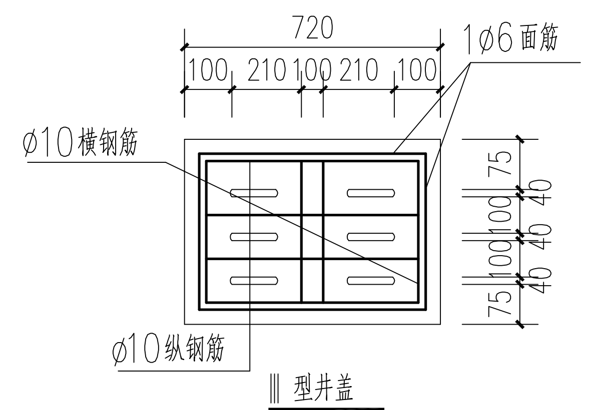

Ⅲ型井盖

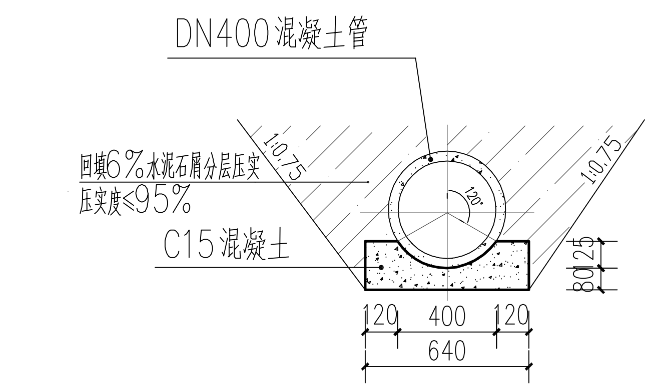

排水管安装大样 1:25

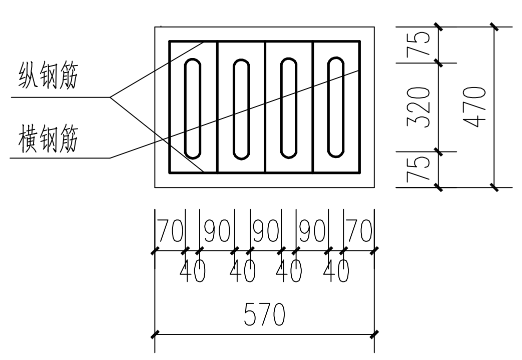

Ⅱ型井盖

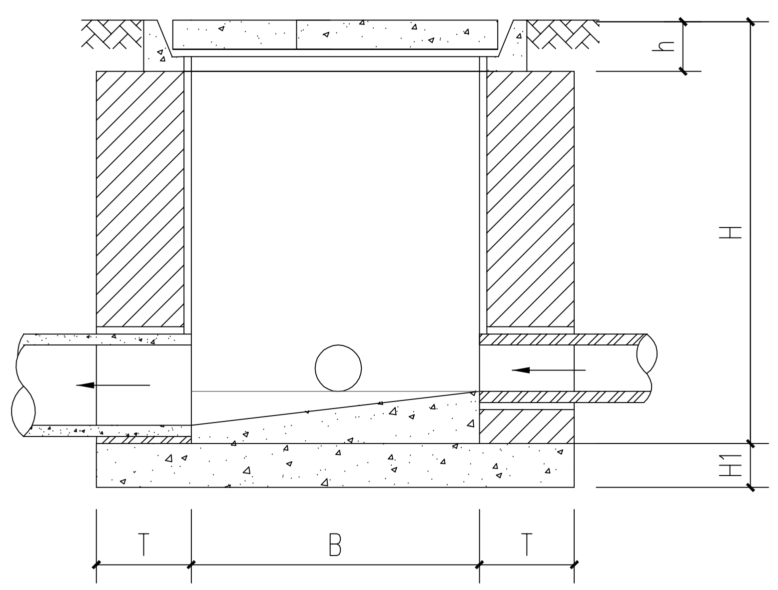

1—1剖面

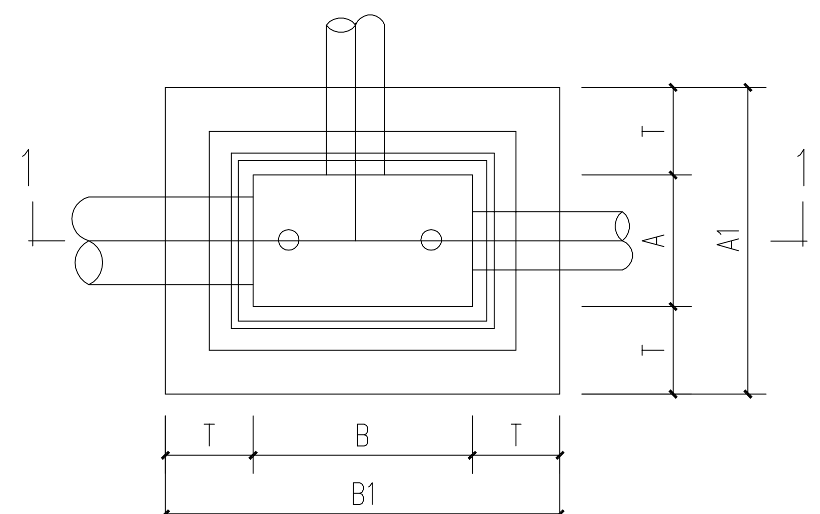

平面

说明：

1. 本图尺寸均以毫米计.
2. 本图中1—5号井适用于不通行汽车的地面;6—8号井可用于通行"汽—10级"汽车的地面.
3. 井基础施工前，必须将基底原土夯实，如基底土质松软则垫3:7砂碎石100厚夯实，井基础现浇#100混凝土.
4. 井体砖砌体用不低于#75砖#100砂浆砌结.
5. 井内壁用1:25水泥砂江粉刷20厚.
6. 井框及井盖用#200混凝土预制，用Ⅰ级钢筋，井盖应有底面标志.
7. 本井若用于粪便管道连接转输井时，井底必须按流向做流槽，槽高与管直径相同，井盖孔缝用石灰砂浆抿塞.

各部尺寸表

井号	井体 A	井体 B	井体 T	井体 A1	井体 B1	井体 H1	井体 H	井框 h1	井框 h2	井框 h	井盖 h3	井盖 纵钢筋	井盖 横钢筋	井盖 盖型	备注
1	250	250		490	490		≤700	50	50		40	5Φ4	5Φ4	Ⅰ	
2	380	380		620	620		≤1000	40	60		50	5Φ4	5Φ4	Ⅰ	
3	350	450	120	590	690	100	≤1200	40	60	100	50	5Φ4	6Φ4	Ⅰ	
4	350	450		590	690		≤1200	40	60		50	2Φ6	5Φ6	Ⅱ	
5	550	550		790	790		≤1500	40	60		50	5Φ6	5Φ6	Ⅰ	
6	380	380		860	860		≤1000					5Φ6	5Φ6	Ⅰ	
7	350	450		830	930		≤1200					4Φ8	5Φ10	Ⅰ	
8	350	450	240	830	930	120	≤1200	50	90	140	80	2Φ8	5Φ10	Ⅱ	
9	550	550		1030	1030		≤1500					5Φ8	5Φ10	Ⅰ	
10	350	600		830	1080		≤1200					2Φ6 4Φ10	2Φ6 4Φ10	Ⅲ	

东莞市莞业建筑设计院有限公司
DONGGUAN GUANYE ARCHITECTURAL DESIGN CO., LTD
证书号(CERTIFICATE NUMBER)：A244029522
地　址：广东省东莞市莞城区莞龙路永灿创富中心A区B栋二楼
ADDRESS :NO.201 BUILDING B YONGCHUANG DISTRICT GUANCHENG
电　话(TEL)：0769-26990019
电子邮箱(E-mail)：dgguanye@163.com

版修号 REV.NO.	修改内容 DESCRIPTION	日期 DATE

审定 APPROVED	俞文辉	
项目负责人 PROJECT CHIEF	张进翔	
审核 IDENTIFIED	张进翔	
专业负责人 CHIEF	张进翔	
校对 CHECKED	张进鹏	
设计 DESIGNED	张　辉	
建设单位 CLIENT	东莞市望牛墩镇望联股份经济联合社	
项目名称 PROJECT	东莞市望牛墩镇望联村河东路下五坊水闸桥涵改造工程	
子项目名称 SUB-PROJECT		
图纸名称 TITLE	集水井大样图	
工程编号 PROJECT NO.	1DG1808327	
设计阶段 DESIGN PHASE	施工图	专业 DISCIPLINE：建筑
图号 SHEET NO.	JS-06	比例 SCALE：1:20
版修号 REV.NO.	A0	日期 DATE：2018.07

档案号

土袋围堰示意图

建设单位	东莞市望牛墩镇望联股份经济联合社	工程号	1DG1808327	第 1 张	共 1 张
工程名称	东莞市望牛墩镇望联村河东路下五坊水闸桥涵改造工程	图　别	建筑		
日　期	2018 年 08 月	图号	JS-06		

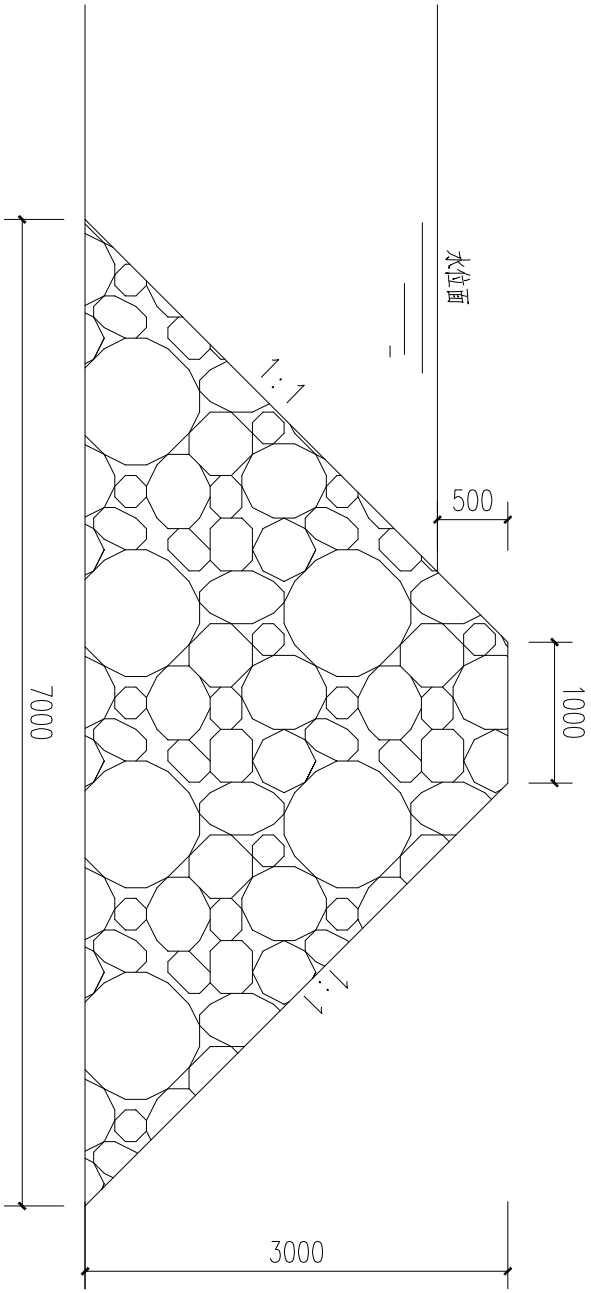

土袋围堰示意图 1:50
长度8.0m

说明：本图纸为河道围堰，土袋围堰在河道上流，河道宽度为8.0m。

设 计:	张　辉	张辉	审 定:	张进翔	张进翔	审 核:	张进翔	张进翔
校 对:	张进鹏		项目负责人 :	张进翔		专业负责人 :	张进翔	